7970FI

Alumiinirungon - Eristyskatto

Kattolipan runko

Willab Garden 2021.02.18

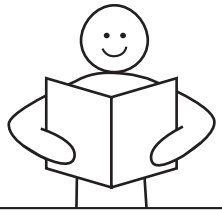

TÄRKEÄÄ!
Lue asennusohjeet läpi ennen kuin aloitat asentamisen! Jos ohjeita ei noudateta, lasiterassi ei toimi parhaalla mahdollisella tavalla ja takuu raukeaa.

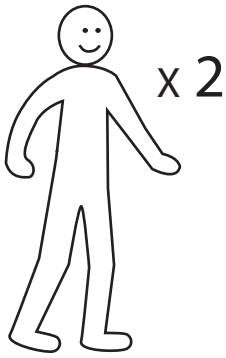

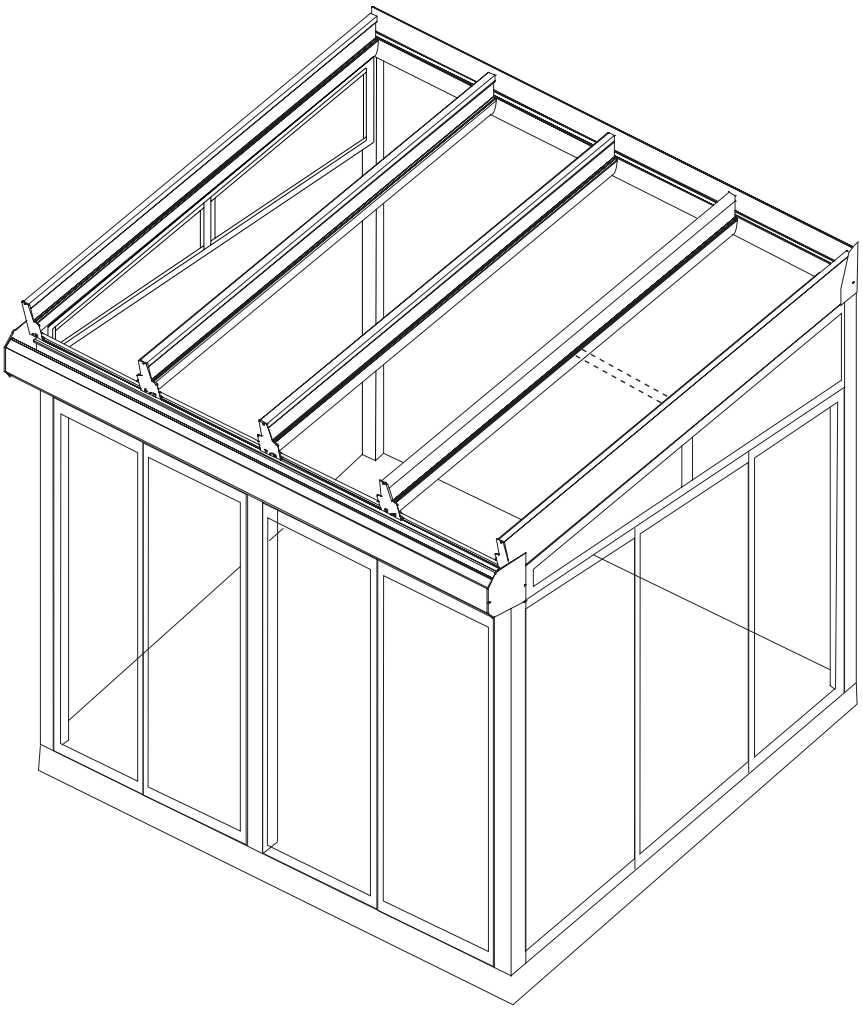

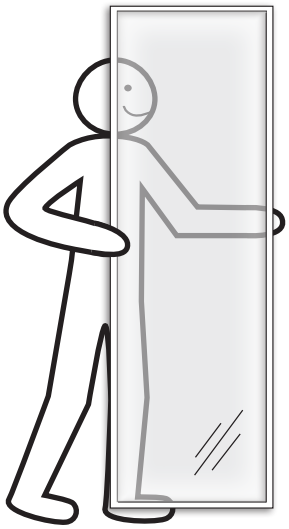

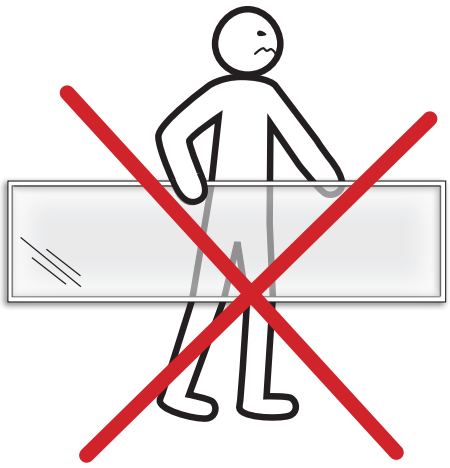

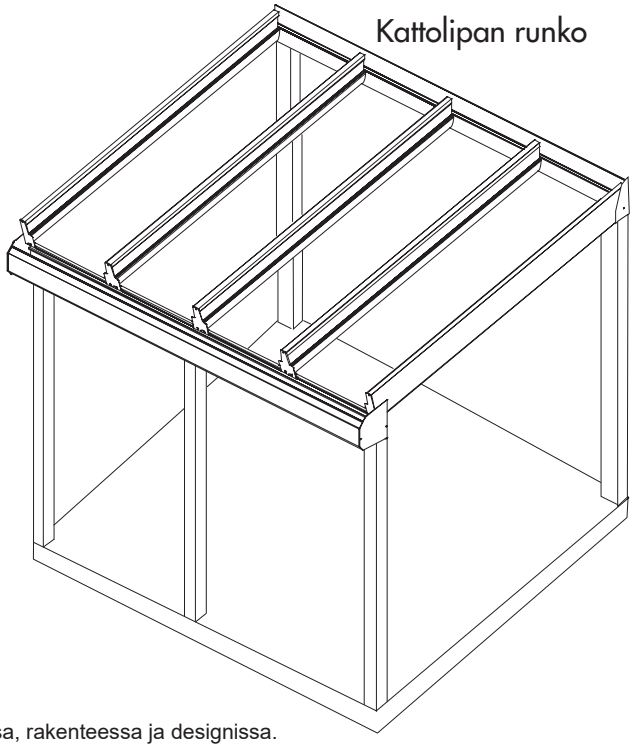

Willab Garden AB pidättää itsellään oikeuden muutoksiin materiaaleissa, rakenteessa ja designissa.

Willab Garden

Asiat, jotka on tärkeää ottaa huomioon ennen asentamista

- Suosittelemme, että käytät aina peltityön asiantuntijaa, joka ratkaisee liitokset ja pinnoituksen julkisivua, perustaa ja elementtejä vasten. Asiantuntijaa on aina kuultava ennen asennuksen aloittamista, jotta saavutetaan suurin tiivistys seinää, perustaa ja elementtejä vasten.
- Eristämättömät rungot ilman ilmanvaihtovaatimusta sekä alumiiniset eristetyt tai eristämättömät profiilit aiheuttavat aina huuruuntumisen, kondenssin muodostumisen ja veden kerääntymisen riskin. Vuotoja voi esiintyä esim. tuulella ja sateella.
- On tärkeää, että kaikki rakennusmateriaalit, sisustus ja varustus on tarkoitettu ulkoilmaan. Willab Garden ei koskaan suosittele ponttilattiaa tai imukykyistä puumateriaalia, kuten lastulevyä lasiterassirakenteisiimme.
- Talvipuutarhoja ei katsota talosi lisärakennukseksi, eikä niitä siksi tule verrata taloosi rakennusmateriaalien, sisustuksen ja varustuksen suhteen. Talvipuutarhat on tarkoitettu vain tilapäiseen lämmittämiseen tai 5–10 asteen ylläpitolämmön pitämiseen (talvipuutarhat).
- Profiiliin asennettavia kumilistoja ei saa koskaan venyttää vaan niitä tulee painaa kokoon. Venytetyt kumilistat voivat kutistua ajan myötä.
- Ruuvaa kaikki ruuvit varovasti. Jos ruuvit kiristetään liian tiukkaan, profiili voi heikentyä.
- Kuivaa aina ylimääräinen saumausaine punaisella etanolilla ja liinalla.
- Kiinnitys talon julkisivuun on äärimmäisen tärkeää tehdä kunnolla, sillä takimmaisen profiilin on kannateltava paljon painoa.

Asentamiseen tarvitset seuraavat välineet:

Tarvitset seuraavat välineet:
1. Porakone, poranterä 5 mm & 12 mm
2. Saumauspistooli ja MS-polymeeria
3. Kuusikulma
4. Pala, PH2, torx
5. Pikapuristin
6. Mattoveitsi
7. Vatupassi
8. Sakset
9. Mittanauha
10. Ruuveja (perustukseen ja julkisivuun
11. Punaista etanolia ja liina kiinnittämistä varten)

Lasikattoa varten tarvitset myös:
12. Tuurna
13. Kumivasara

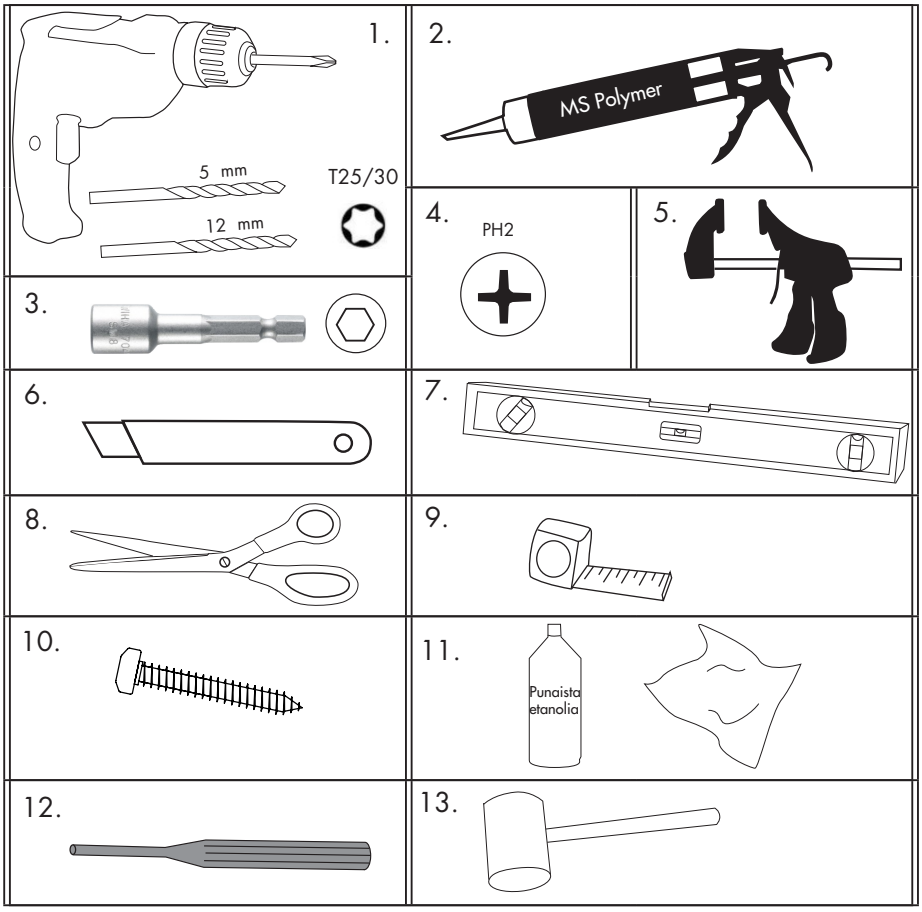

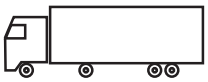

Osanro.	Profiili	Tuotenro	Kuvaus
1		TD020	Kouru
2		TD011	Eristämätön keskipalkki
3		TD012	Eristämätön päätypalkki
4		TD025	Takimmainen tukiparru
5		TD171	Eristämätön etummainen tolppa
6		TD172	Etummaisen tolpan kiinnike
7		UTL041	Takimmainen tolppa
8		TD190	Profiili kattopalkkien välillä 16 mm:n muovi- ja lasikatolle
9		GL030TD	Kennomuovikaton ja lasikaton lista
10		VR224	Kourun korotusprofiili
11		ACTD024	Kourun kiinnike
12		ACTD025	Takimmaisen tukiparrun kiinnike
13		ACTD011	Keskipalkin kiinnike
14		ACTD012	Päätypalkin kiinnike
15		ACTD105	Takimmaisen tukiparrun kumilista
16		ACMC015	Kattopalkin alempi kumilista Vain lasikatto
17		ACMC025	Keskipalkin kiila Vain lasikatto
18		ACMC026	Päätykattopalkin kiila Vain lasikatto
19		ACMC016	Kattopalkkien/välipuitteiden alempi kumilista Vain lasikatto
20		ACMC117	Välipuitteiden kumilista Vain lasikatto

Osanro.	Profiili	Tuotenro	Kuvaus
21		VR190	Profiili kattopalkkien välillä 20-, 25-, 32 mm muovi-katto
22		VR40, VR041, VR043, VR044	Vedenohjauslista Vain eristekatto
23		TD225	Takimmaisen tukiparrun valaistusprofiili
24		TD211	Kattopalkin valaistusprofiili
25		TD032	Lasikaton välipuitteiden profiili
26		MC055	Lasikaton kiinnitysprofiili
27		ACVR2727	Kiinnitysklipsi/ kourun muovivälikappale
28		1000W-ACUN033	Kumilista 3-5 mm:n
29		UTL009 - 26mm:n lasi UTL039 - 8 mm:n lasi	Lasikaton kulmaprofiili
30		Useita tuotenumeroita	Vain lasikatto
30 B.		6662	
31		9663,9664	Vedenohjausteippi Vain eristekatto
32		30047	Elementteihin ja kiinteisiin ikkunoihin 4,8 x 25 mm:n
33		9898	Kanteen 4,8 x 13 mm
34		30063	Kattopalkkiin 5,5 x 22 mm:n
35		6540, 6541	Valaistus
36		30046	Pienoihin: 8 mm lasi 6,3 x 25 mm
37		30048	Vain lasikatto Pienoihin: 26 mm:n lasi 6,3 x 45 mm:n
38		Useita tuotenumeroita	Vain eristekatto
39		ACMX09811	Butyylinauha

1. Tarkista perusta, julkisivun mitat ja kulmat.

A.

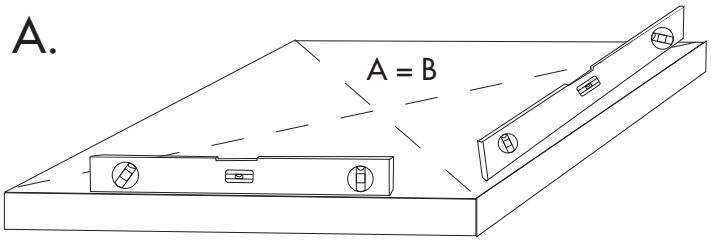

Mittaa perustan ristimitta ja varmista, että elementit ovat vaakasuorassa.

B.

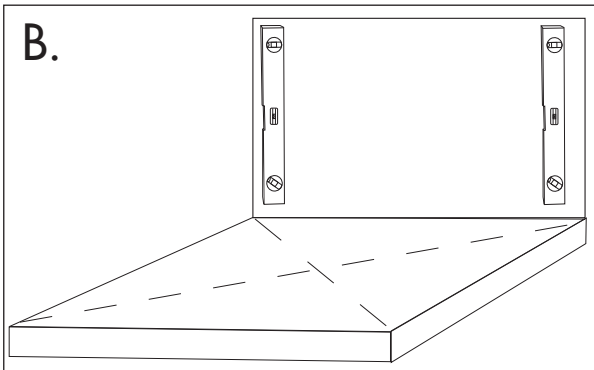

Tarkista, että julkisivu on suorassa.

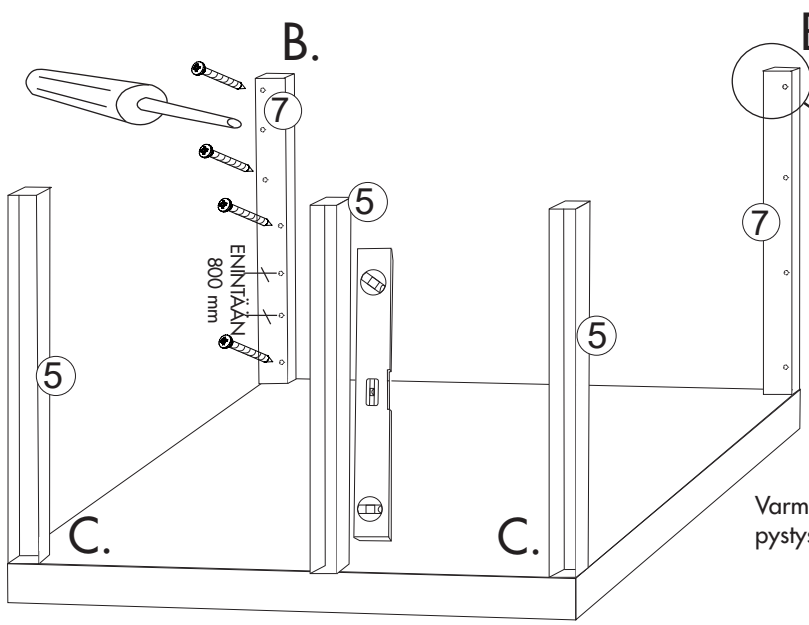

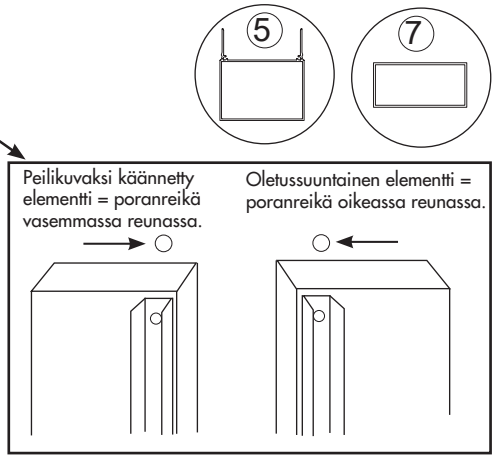

Varmista vatupassin avulla, että kaikki tolpat ovat pystysuorassa.

B. Tiivistys julkisivuun:

Takimmaisten tolppien takasivun ulkoreuna on ensin saumattava MS-polymeerillä ja sitten ruuvattava. Tällöin sauma jää piiloon tolpan taakse ja riski, että vettä pääsee sisään tolpan ja talon seinän välistä pienenee.

1B.

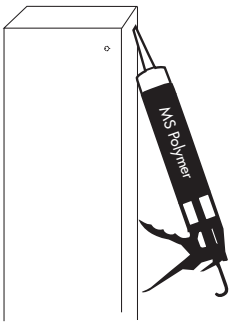

2 B.

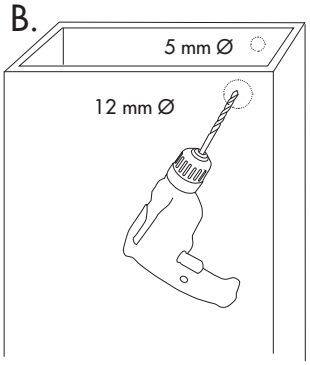

3 B.

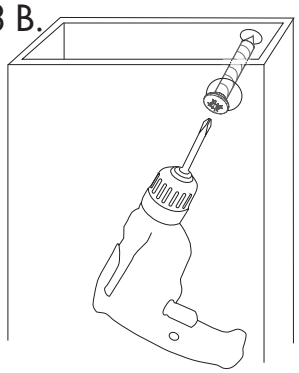

C. Kiinnitys perustuksiin:

Alustasta riippuen voidaan käyttää kahta erilaista kiinnitystapaa. Kiinnitys perustuksiin ei sisälly!

Vaihtoehto 1

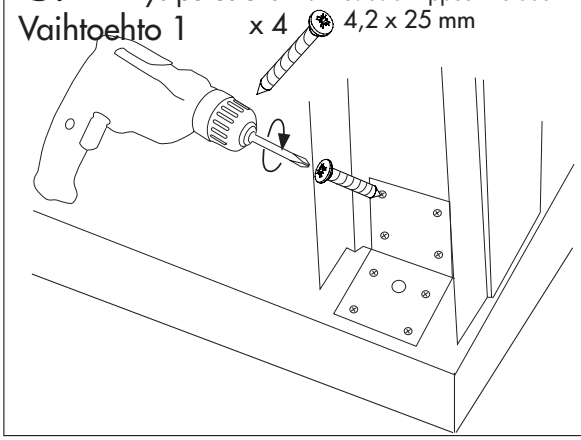

Vaihtoehto 2

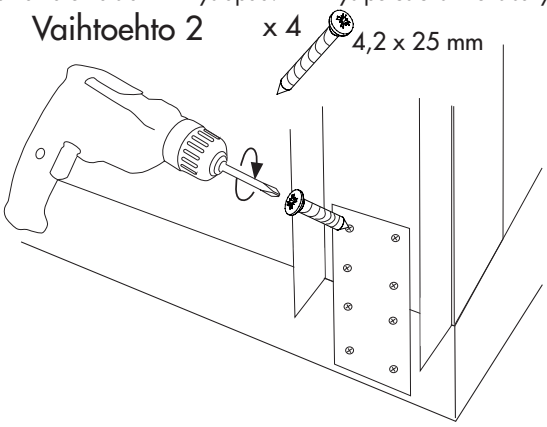

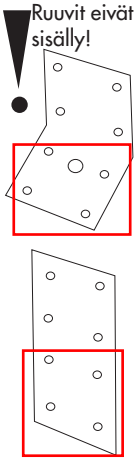

Willab Garden

2.

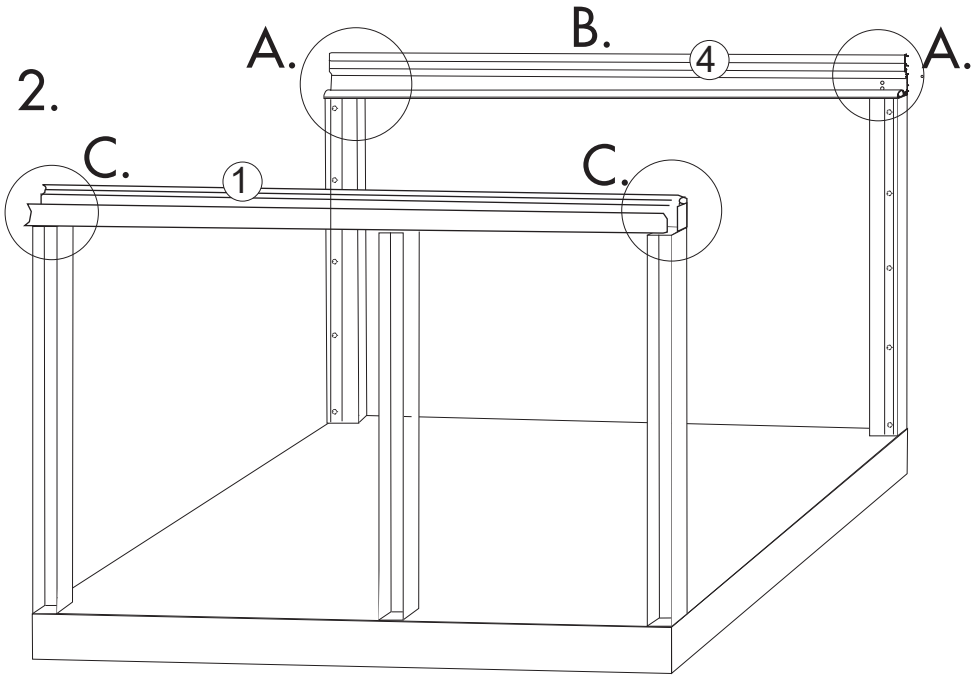

Profiilit

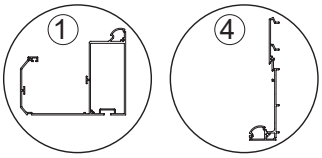

A.

Saumaa tolppien yläreuna etu- ja takapuolelta.

B.

Saumaa yläreuna.
Poraa reikä julkisivuun/ seinään.
Ruuvit ja tapit julkisivuun kiinnittämistä varten eivät sisälly!

C.

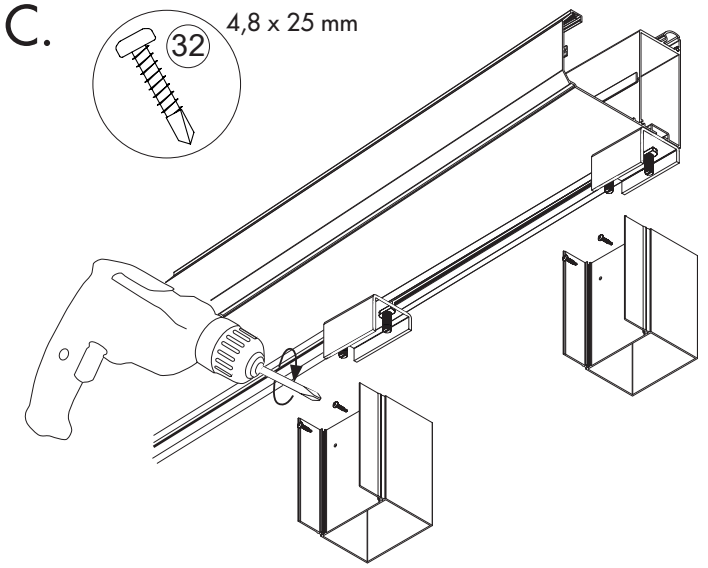

3.

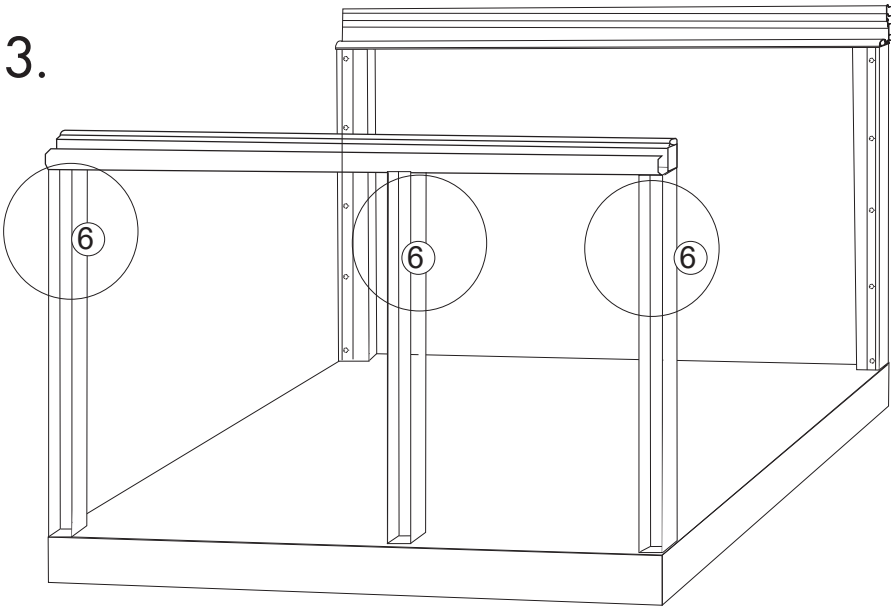

Profiilit

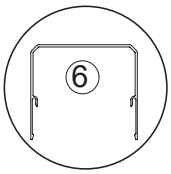

A.

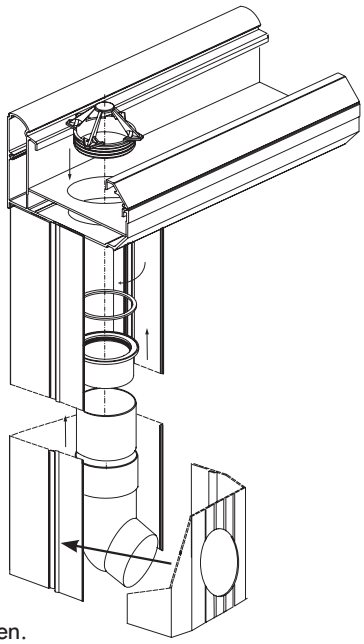

Saumaa/liimaa
yksityiskohdat yhteen.

B.

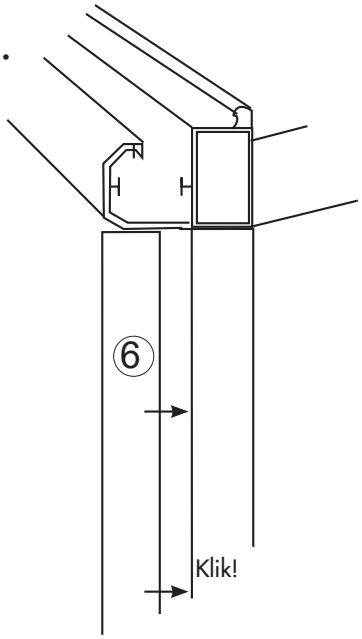

C.

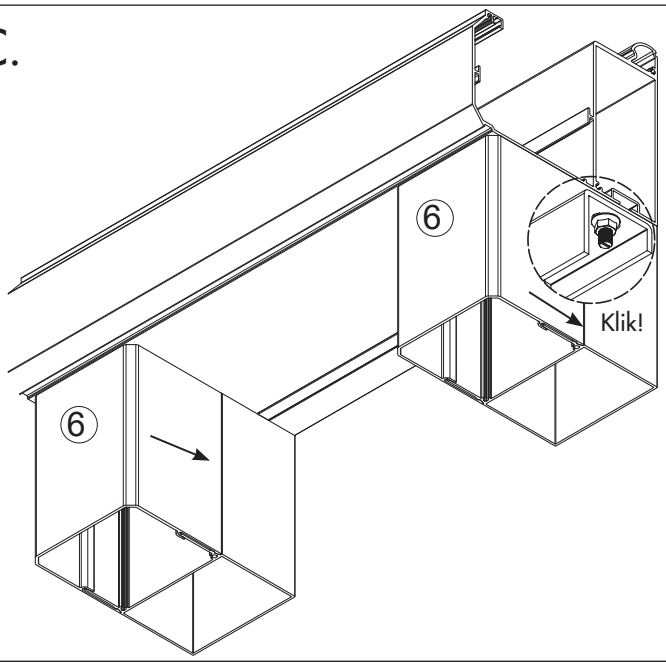

4,8 x 13 mm

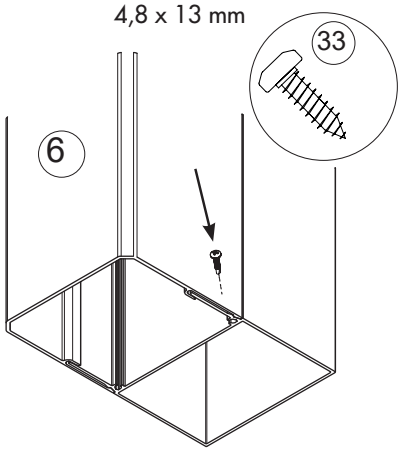

Jos kiinnitys perustuksiin tehdään vaihto-ehdon 2 (sivu 4) mukaan, on päällyslista ruuvattava kiinni kaikkiin tolppiin. Varo, ettei ruuvi osu syöksytorveen.

4.

HUOM! Ulkokatossa käytetään aina lyhyempiä profiileja.

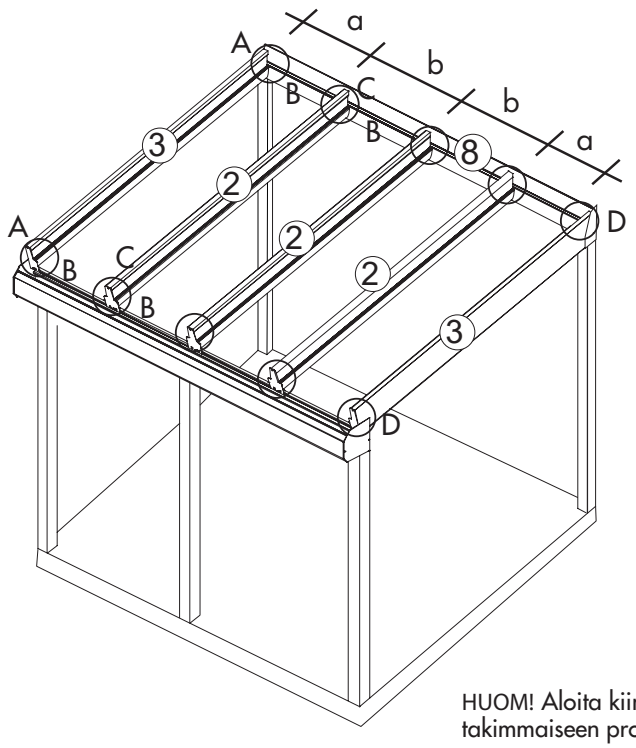

Profiilit

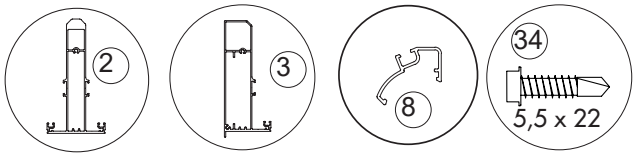

HUOM! Mahdolliset valaisinratkaisut asennetaan yhtä aikaa kattopalkkien kanssa. Ruuvaa kattopalkit kiinni taaempaan profiiliin ja asenna sitten valaistusprofiilit ja valaisimet. Katso sivut 17 ja 18. Kun kaikki profiilit on asennettu, kattopalkit ruuvataan kiinni etummaiseen profiiliin.

HUOM! Aloita kiinnittämällä päätykattopalkki takimmaiseen profiiliin.

A

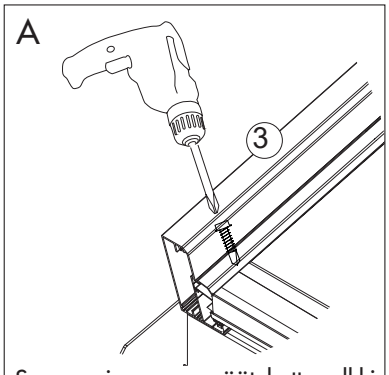

Saumaa ja ruuvaa päätykattopalkki kiinni etukäteen porattuihin reikiin.

B.

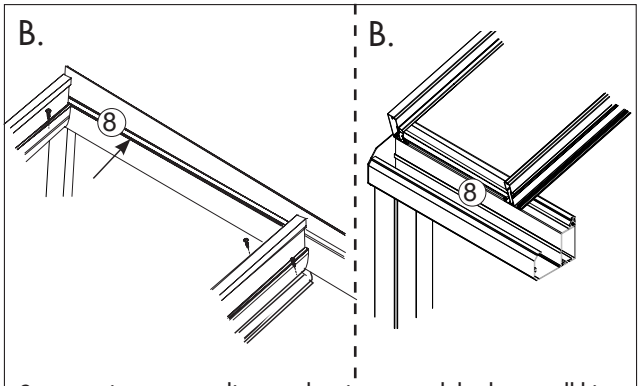

Saumaa ja napauta listaa taka- ja etupuolelta kattopalkkien välistä.

C.

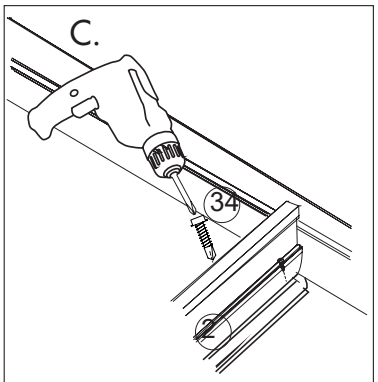

Aseta kattopalkki listoja vasten sekä saumaa ja ruuvaa kiinni keskikattopalkki. Toista vaiheet B ja C kaikille kattopalkeille.

D.

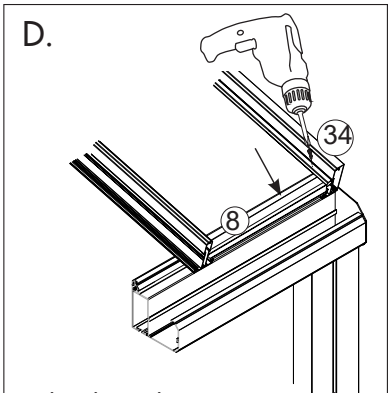

Tee lopuksi vaiheet B ja D päätykattopalkille. Saumaa ja ruuvaa päätykattopalkki kiinni etukäteen porattuihin reikiin.

Etummainen tukiparru

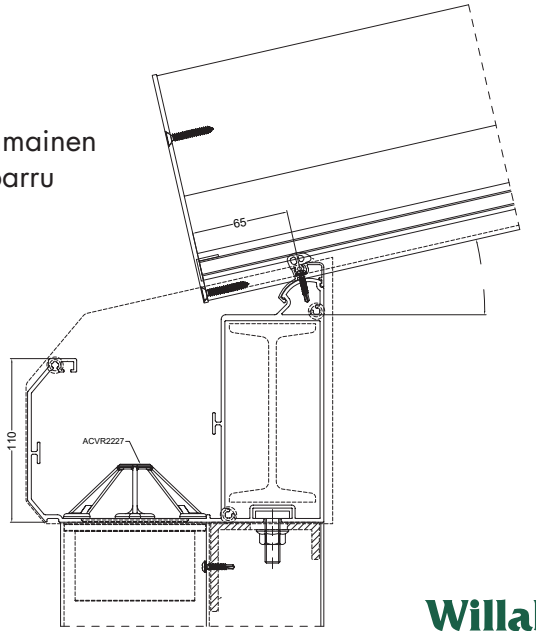

Takimmainen tukiparru

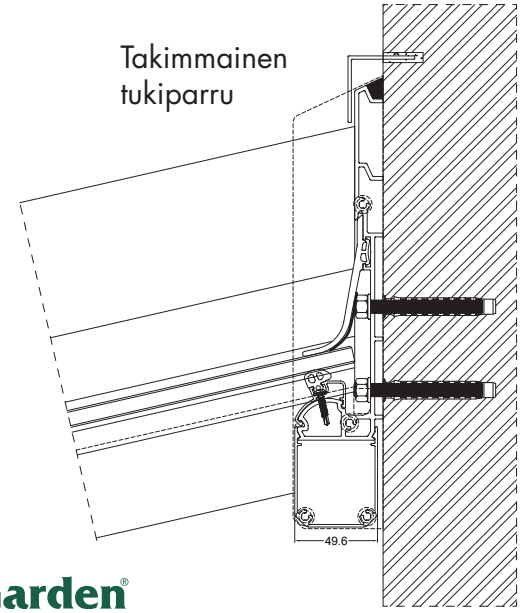

Päätyikkunan päällyslistat

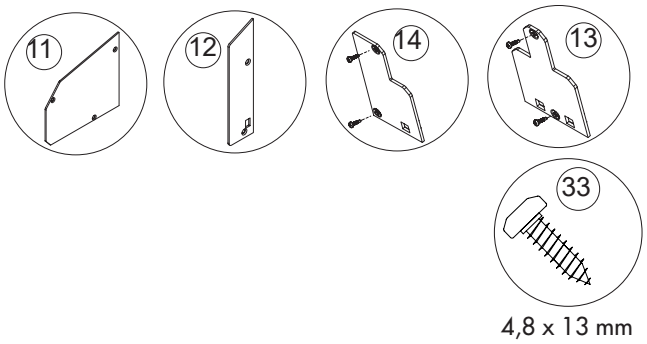

4,8 x 13 mm

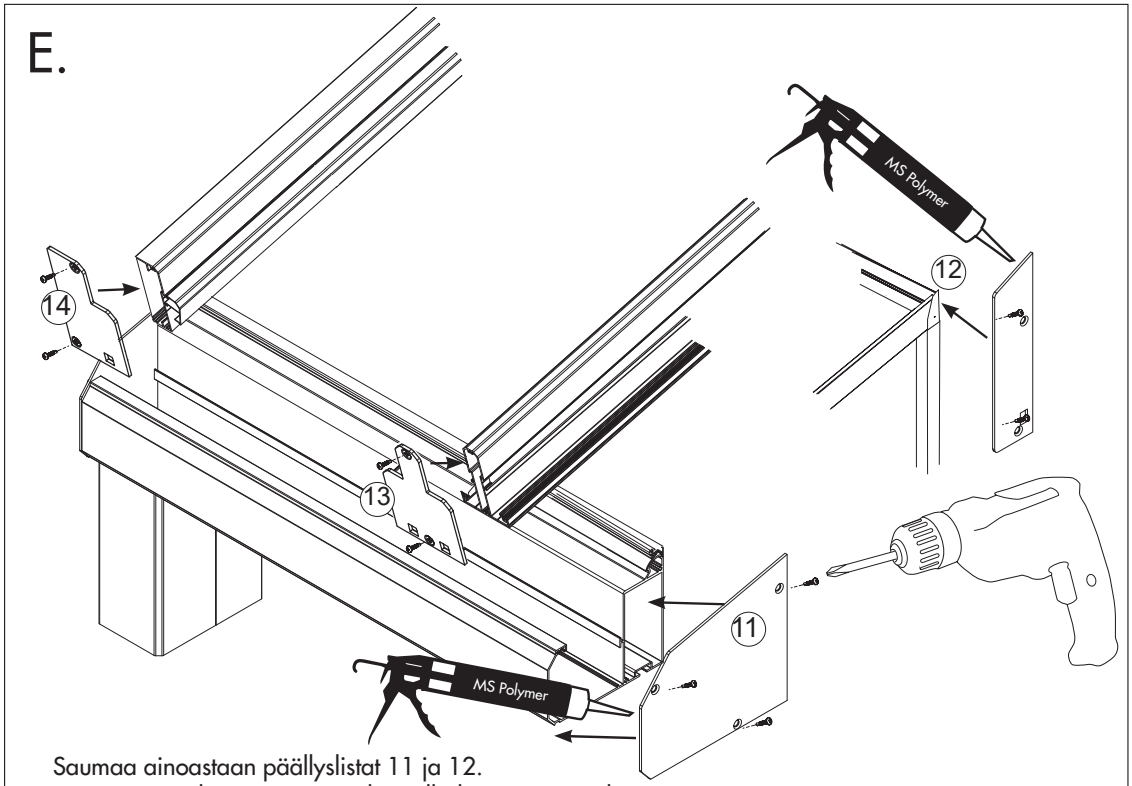

Saumaa ainoastaan päällyslistat 11 ja 12.
Etummaisen tukiparrun sisäpuoli päällyslistaa vasten – levitä runsaasti saumausainetta, jotta vesi ei pääse vuotamaan ulos.

Päätyikkunan asentaminen

Ruuvit: 4,8 x 25 mm

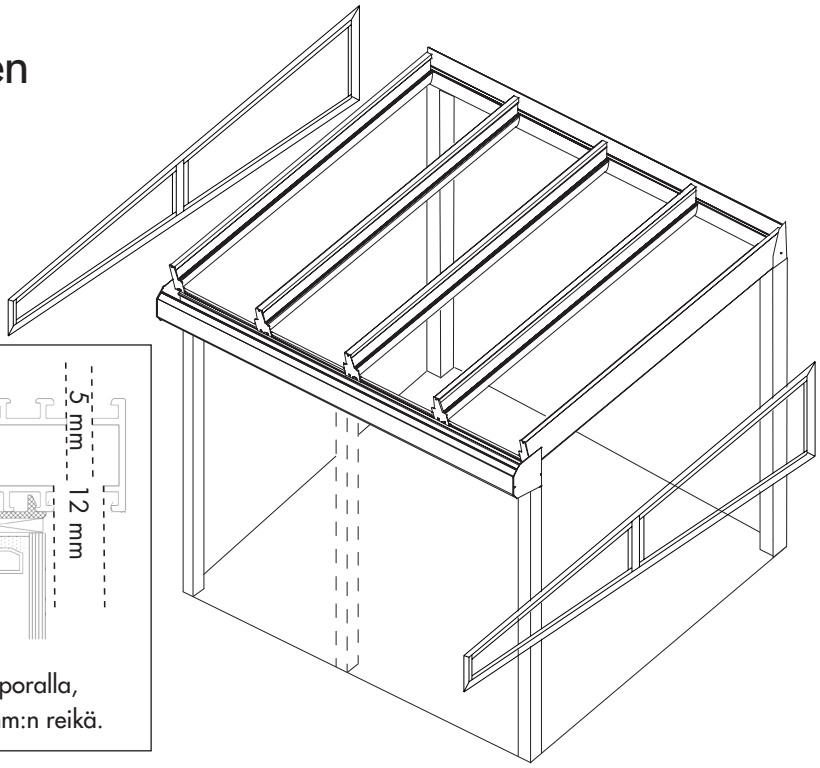

A.

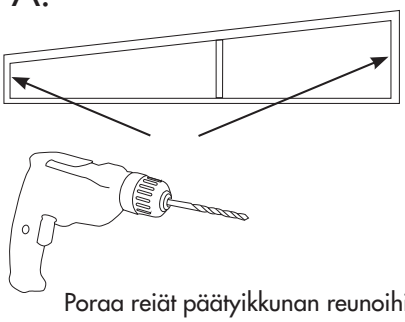

Poraa reiät päätyikkunan reunoihin 5 mm:n poralla, c/c 400mm. Poraa sitten ensimmäinen 12 mm:n reikä.

B.

HUOMAUTUS! Lasin voi ottaa pois asennuksen ajaksi.

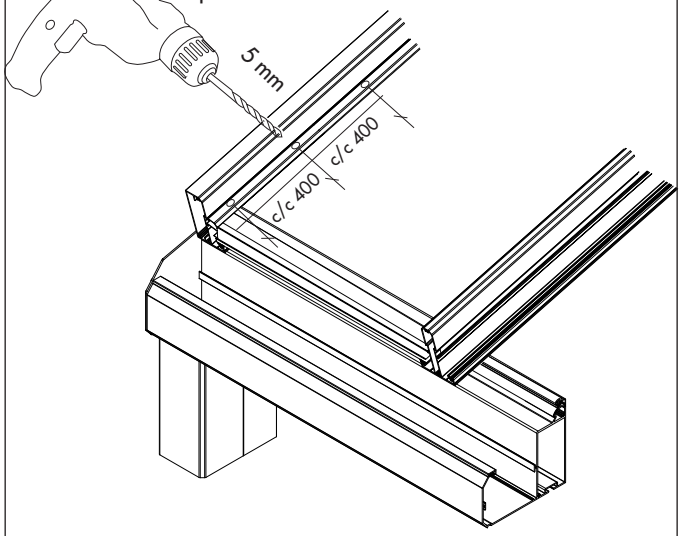

Poraa reiät päätykattopalkkiin 5 mm:n poralla, c/c 400mm.

C.

Viktigt! Förborra med c/c 400 mm

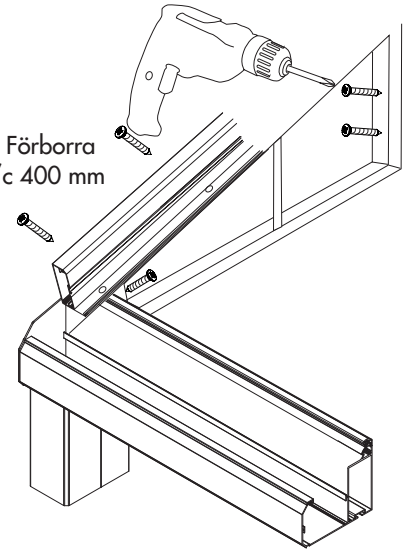

Saumaa päätyikkuna runkoa kohti. Ruuvaa päätyikkuna kiinni sisäpuolelta etukäteen porattuihin reikiin. Ruuvaa yläpuolelta ylempään karmiin. Kattopalkin läpi ja alas karmiin.

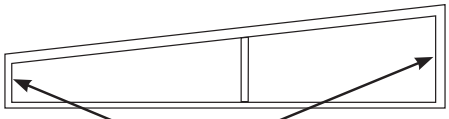

HUOM! Etummaiset ja takimmaiset peitelistat sisältyvät toimitukseen asentamattomina.

1.

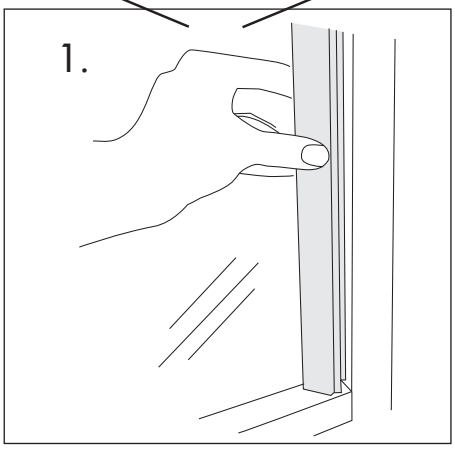

2.

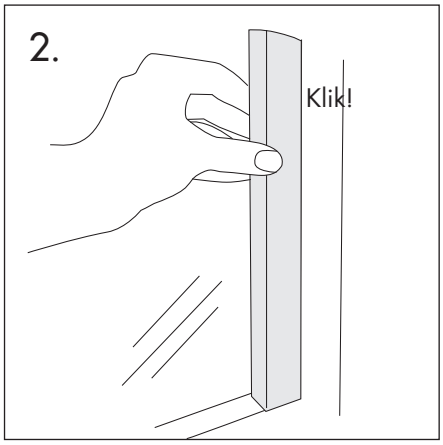

3.

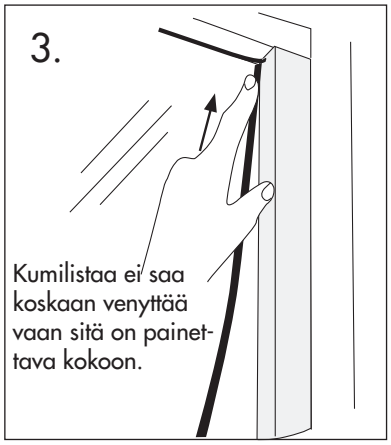

Kumilistaa ei saa koskaan venyttää vaan sitä on painettava kokoon.

Eristyskaton asentaminen

Profiilit

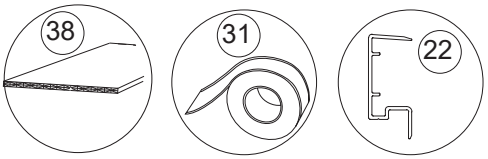

1.

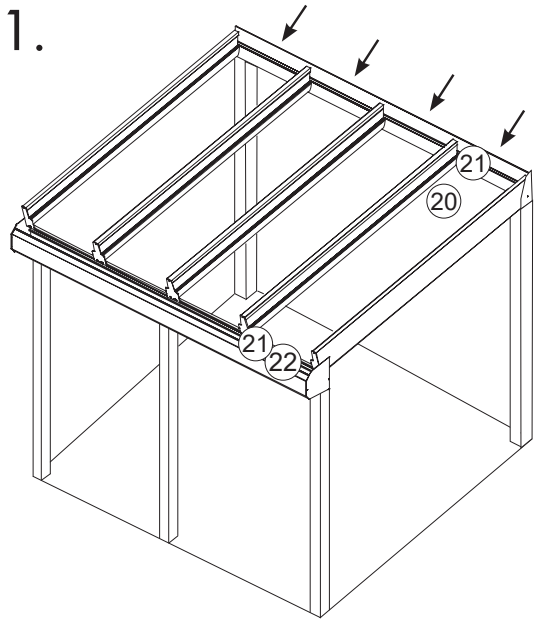

A.

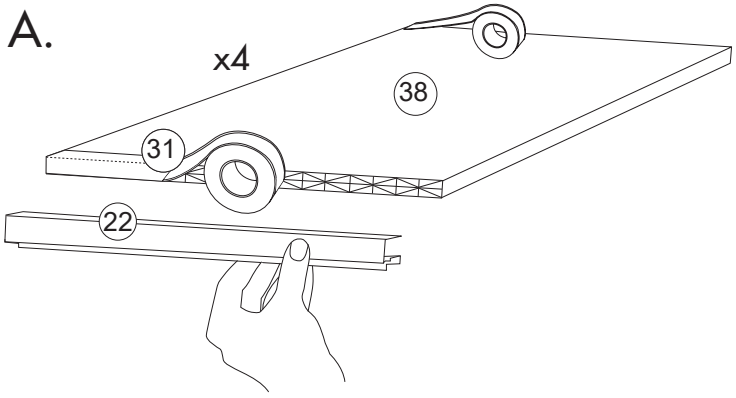

Laita suodatinteippiä kaikkiin eristyskattolevyjen päihin kuvan mukaisesti.
Aseta profiili 22 vain eristyskattolevyjen etureunaan.

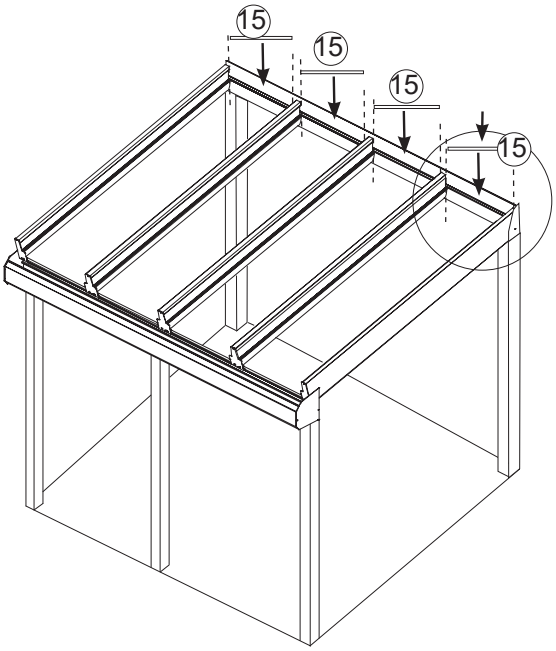

B.

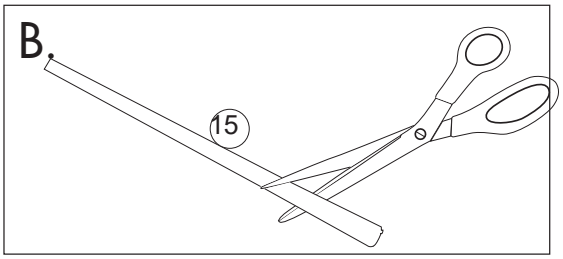

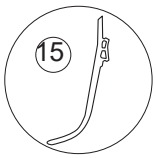

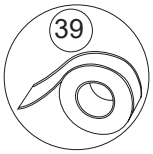

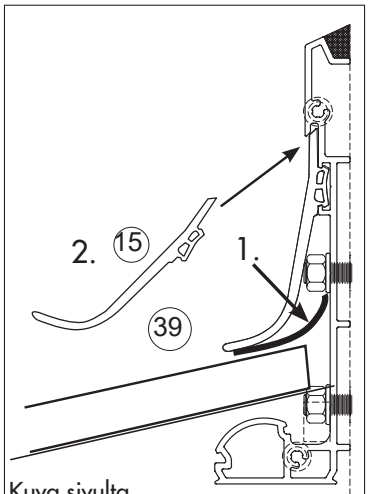

Kuva sivulta.
1. Aseta lista paikoilleen yläkautta.
2. Paina kumilista paikoilleen ja aseta alaosa eristysmuovin päälle.

D.

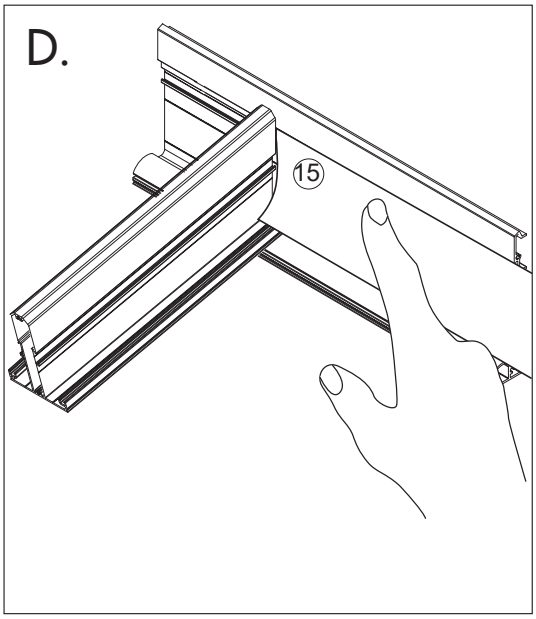

E.

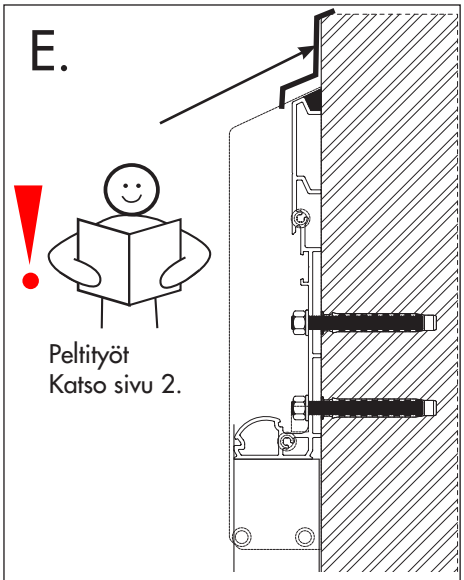

Peltityöt
Katso sivu 2.

Lasikaton asentaminen

1.

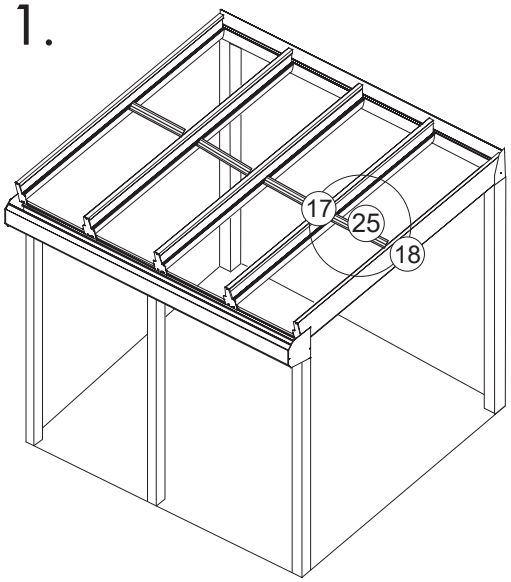

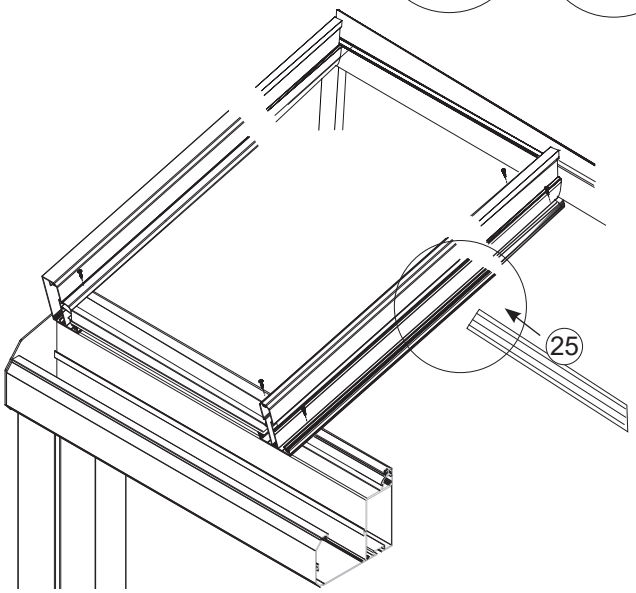

Profiilit

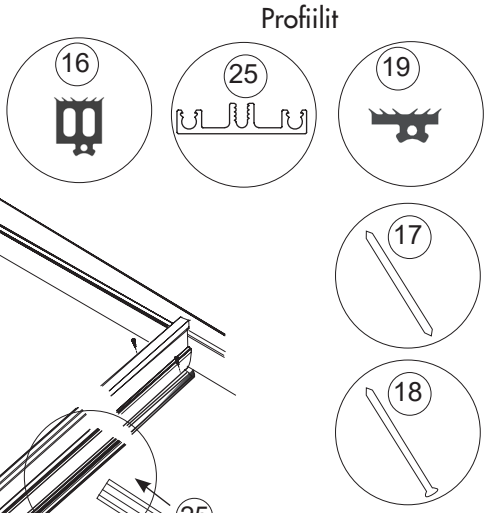

A.

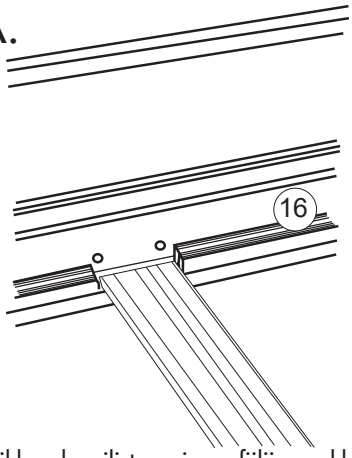

Leikkaa kumilista pois profiiliin saakka kohdasta, joka on välipuiteprofiilin paikka.

B.

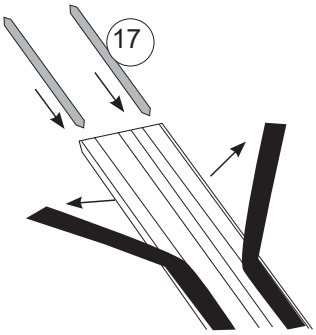

Nosta välipuitteen kumilistoja ja liu'uta kaksi tappia profiiliin.
HUOM! vain yksi sivu.

C.

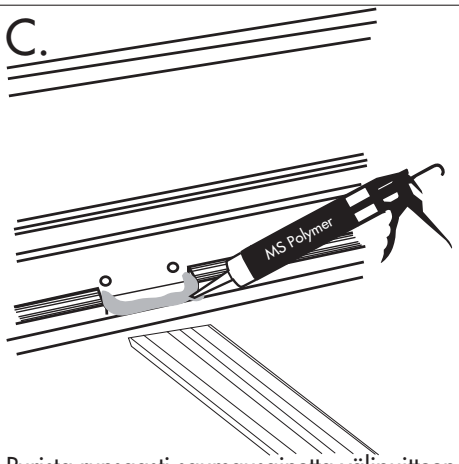

Purista runsaasti saumausainetta välipuitteen kohtaan. Saumaa huolellisesti kumilistan ympäriltä ja pohjasta.

D.

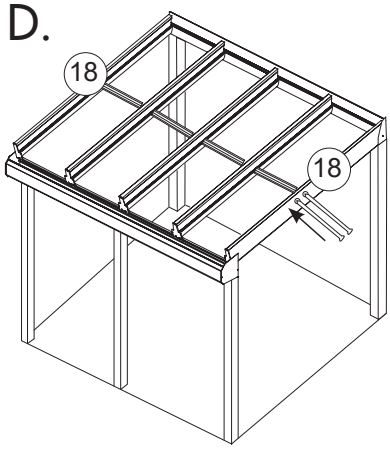

Aloita ensimmäisestä kattoruudusta. Uloimmaiseen kattoruutuun asennetaan kaksi tappia päätykattopalkin ulkopuolelta ennalta porattuihin reikiin.

E.

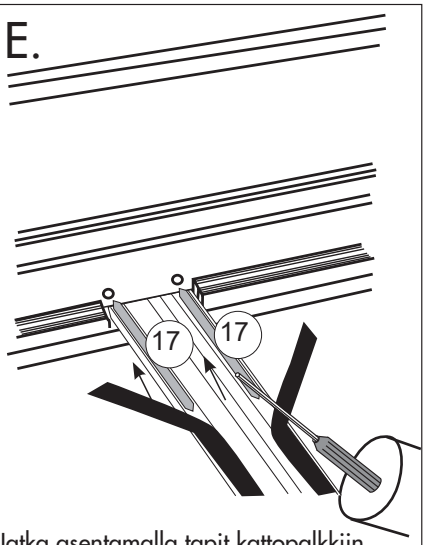

Jatka asentamalla tapit kattopalkkiin. Käytä kumivasaraa ja tuurnaa lyödäksesi tapit seuraavaan välipuitteeseen.

F.

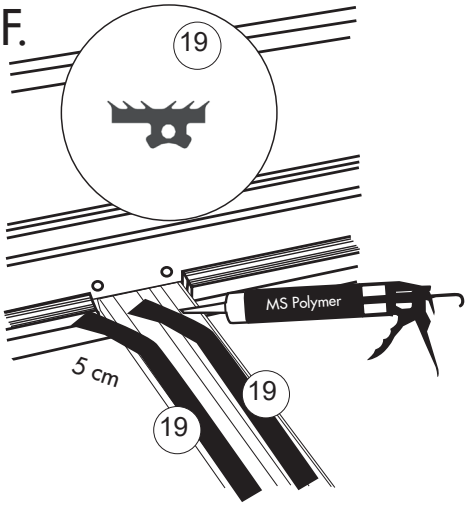

Nosta pois kumilistojen alaosaa noin 5 cm:n matkalta tappien kohdalta. Purista saumausainetta ja aseta kumilistat takaisin paikoilleen.

2.

A.

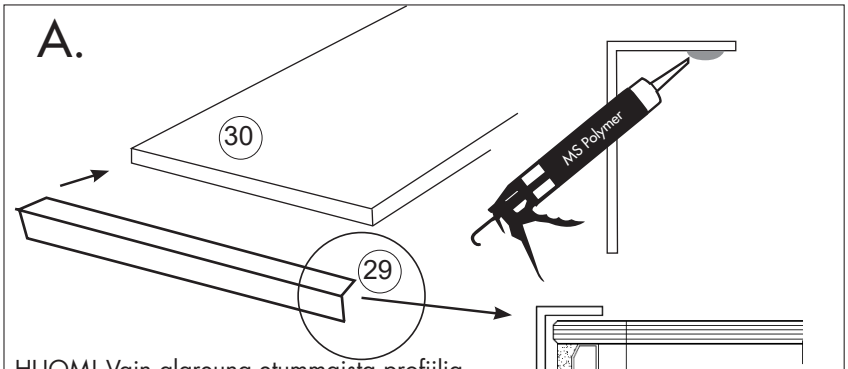

HUOM! Vain alareuna etummaista profiilia vasten. Puristaa reunalistaan saumausainetta ja asenna se lasiin. Kuivaa pois ylimääräinen saumausaine liinalla ja etanolilla.

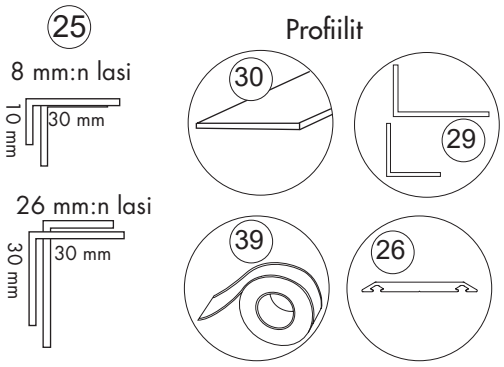

Lasikasettien reunat on puhdistettava kunnolla ikkunanpesuaineella, jotta butyylinauha kiinnittyy kunnolla ja saavutetaan hyvä tiiviys.

B.

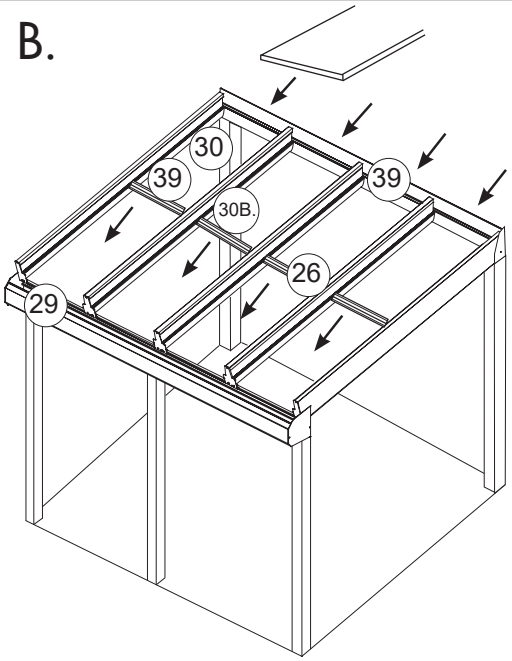

Nosta lasikasetit paikoilleen. Lasikasetin karkaistun puolen on oltava ylöspäin (pyöristetyt reunat). Katso lasissa olevaa karkaisun leimaa.

B.

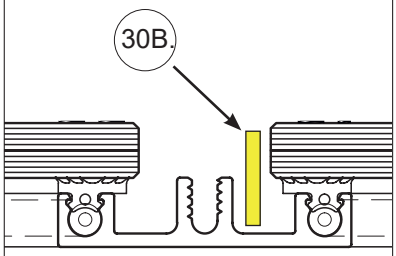

Aseta kaksi välikappaletta välipuite profiilia vasten ja aseta ylempi lasi paikoilleen.
Toista kaikissa ylemmissä kattoosissa.

C.

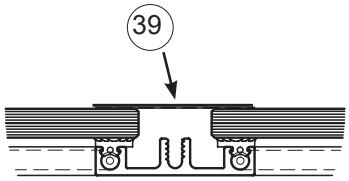

Tiivistä lasikasetit asettamalla butyylinauha välipuitteiden päälle. Keskitä butyylinauha siten, että se peittää yhtä paljon jokaiselta sivulta. Paina butyylinauha liitoksiin. Asenna butyylinauha 10–30 °C:een lämpötilassa.

D.

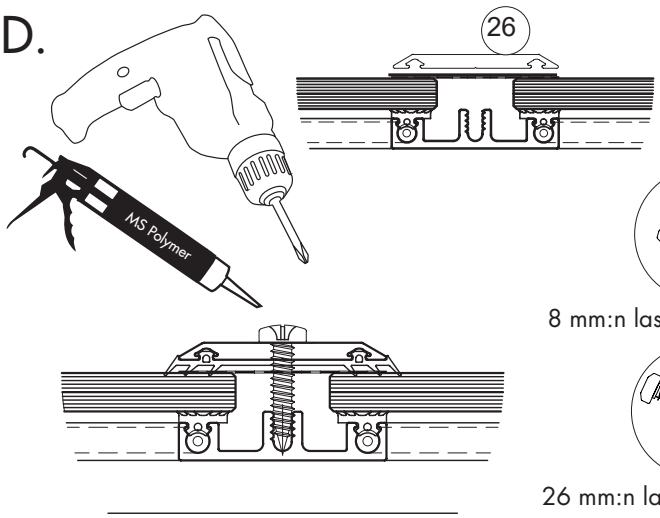

Asenna päällyslista asettamalla se keskitetysti jokaisen välipuitteen päälle. Voitele ruuvit rasvalla tai vastaavalla ennen niiden kiristämistä. Näin estetään, etteivät ruuvit revi butyylinauhaa rikki.

Willab Garden®

3.

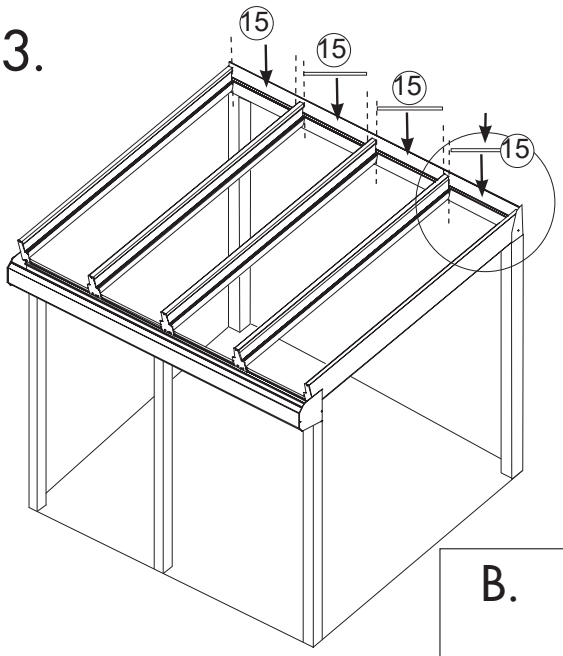

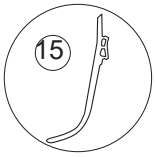

A.

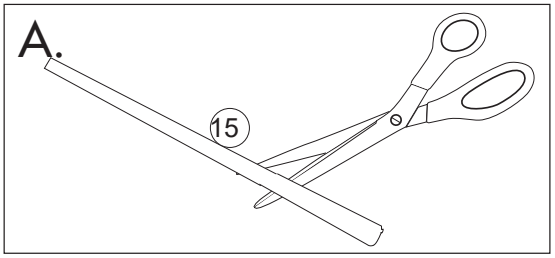

B.

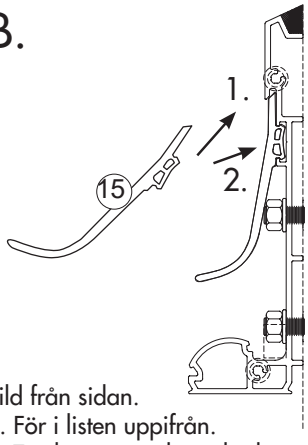

Bild från sidan.
1. För i listen uppifrån.
2. Tryck in gummilist och placera nedre delen över isolerplast.

C.

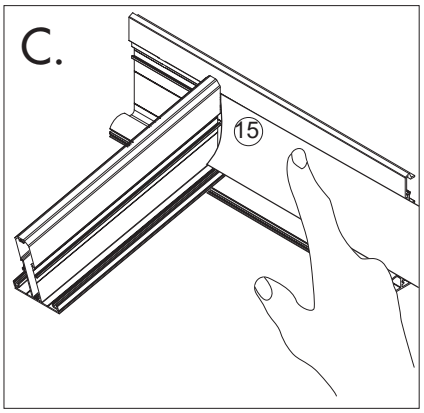

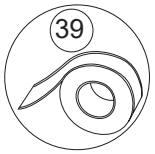

D.

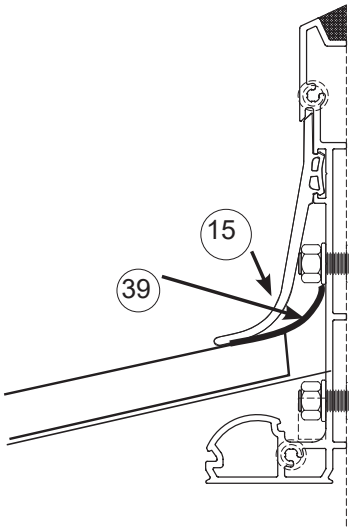

Nosta kumilistaa takareunasta ja aseta butyylinauha lasin ja seinäprofiilin väliin.

E.

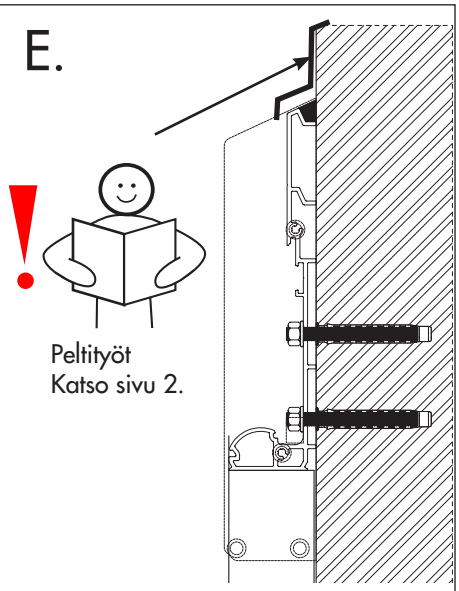

Peltityöt
Katso sivu 2.

5. Sekä lasikaton että eristyskaton asennus jatkuu.

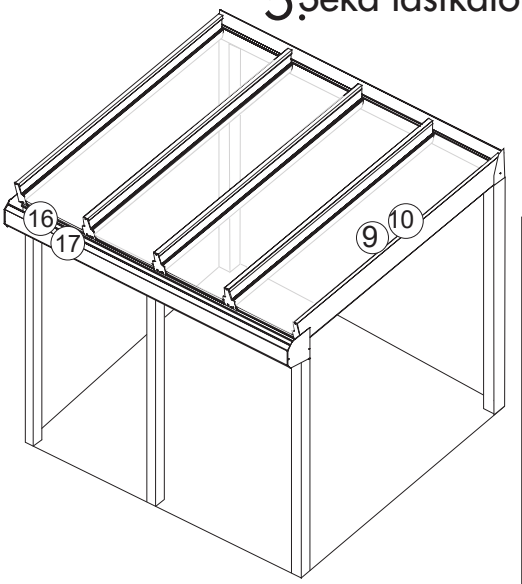

9:1 8 mm lasi

9:2 26 mm lasi

Profiilit

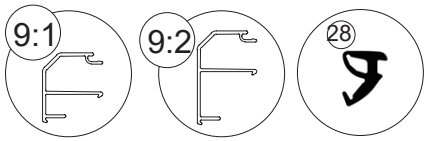

A.

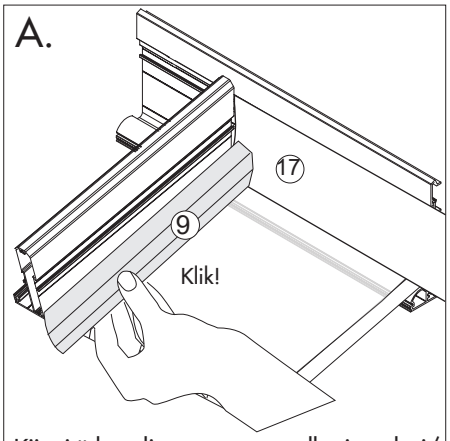

Kiinnitä kattolista napauttamalla, jotta lasi/eristysmuovi pysyy paikoillaan.

B.

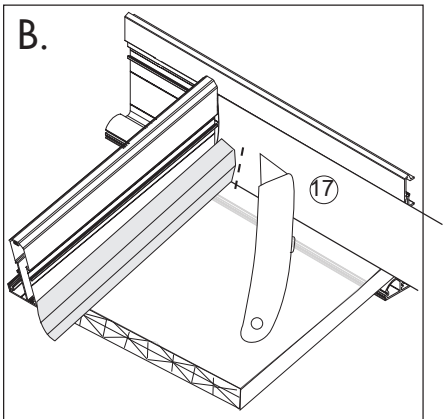

Leikkaa kumilistan takareunaan viilto samaan tasoon kattolistan kanssa.

C.

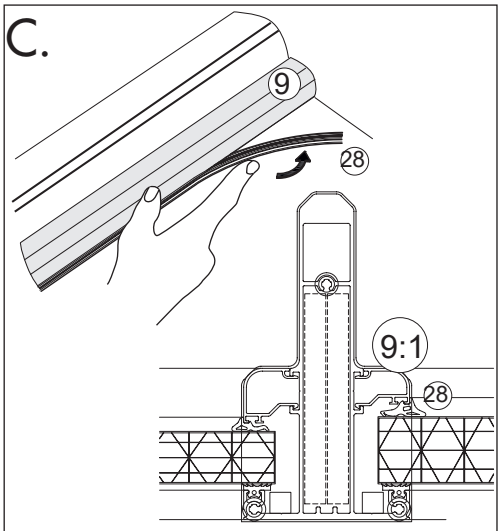

Aseta kumilista kattolistaa vasten.

Foga i skarven mellan taklist och gummilist samt runt takbalk.

D.

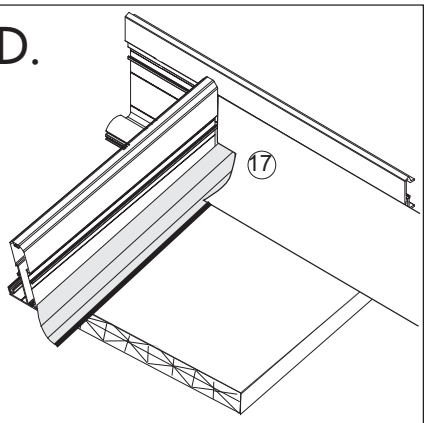

Taita kumilistan alaosa ylös siten, että se toimii tiivisteenä kattolevyn suuntaan.

E.

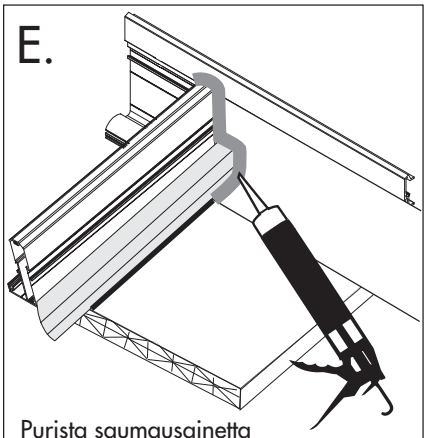

Purista saumausainetta liitokseen kattolistan ja kumilistan väliin sekä kattopalkin ympärille.

c/c klipsien välillä enintään 400 mm.

Profiilit

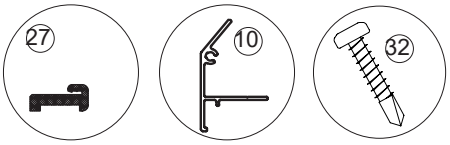

4,8 x 25 mm

6.

A.

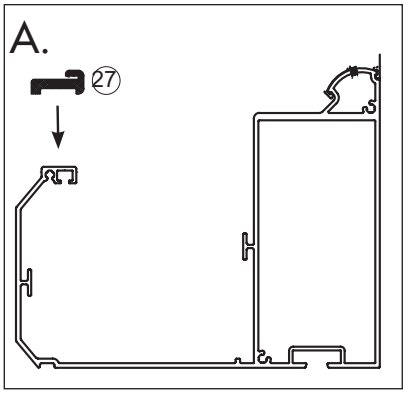

B.

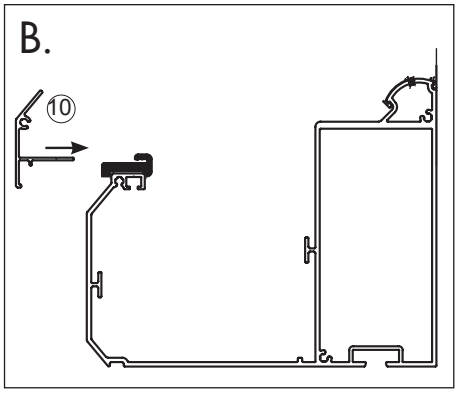

C. Ruuvaa jokaisen klipsin kohdalta.

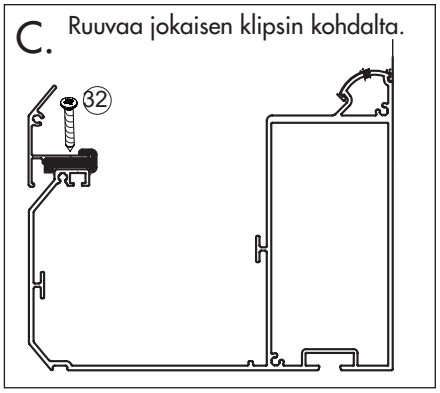

Willab Garden®

Liukuelementtien asentaminen WG 25-50/WG62 eco/neo

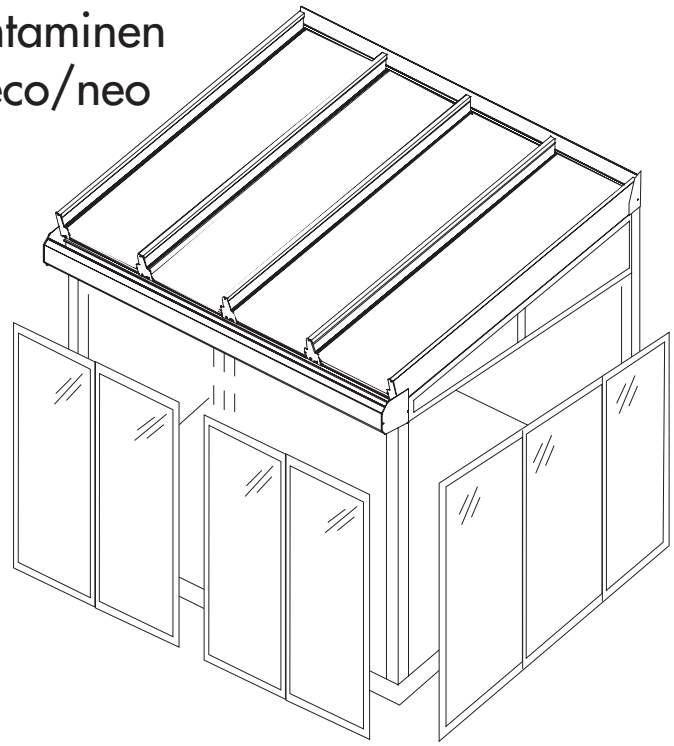

TÄRKEÄÄ TIETOA!

Jos olet valinnut alumiinirunkoosi liukuelementit, nyt on aika asentaa ne. Liukuelementtien erillisen asennusohjeen lisäksi on joitakin tärkeitä seikkoja, jotka tule huomioida.

HUOM! Älä käytä runkoon tulevien lasiosien kiinnitykseen liukuovien lisävarusteiden mukana tulevia ruuveja vaan käytä vain rungon mukana tulevia itseporautuvia ruuveja 4,8 x 25 mm. Käytä Elementtien mukana tulevia osia, kun kiinnität pohjaprofiilin perustukseen, osien mukana tulevat ruuvit ja tiiviste.

1.

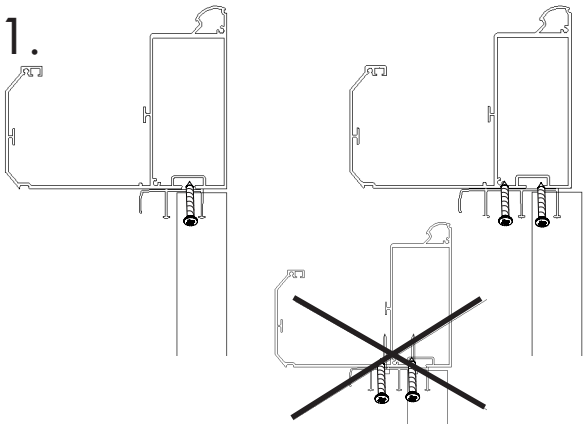

On tärkeää, että yläliukuprofiili on asennettu oikein yläpalkkiin. Etupuolella oleviin 3-osaisiin elementteihin laitetaan u-profiilit, koska se taittuu hieman pylvään sisään. Tämä on tärkeää, että saadaan hyvä kiinnitys yläprofiiliin ja etummmaisen palkkiin. Tiivistä kunnolla liukuprofiilin ja yläpalkin väliin jäävä osuus.

2.

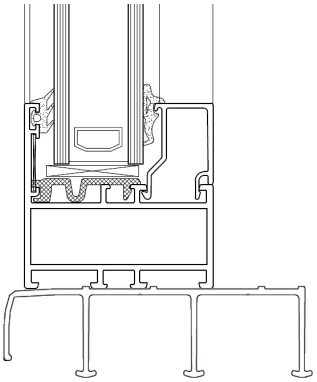

Päädyissä päälliprofiilit kiinnitetään ainoastaan yhteen kennoon. Purista runsaasti saumausainetta profiilien väliin.

3.

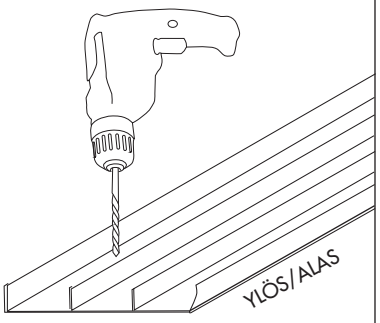

Päälliprofiileja varten porataan reiät, ja ne ruuvataan c/c 400 mm ruuveilla. Purista runsaasti saumausainetta profiilien väliin.

4.

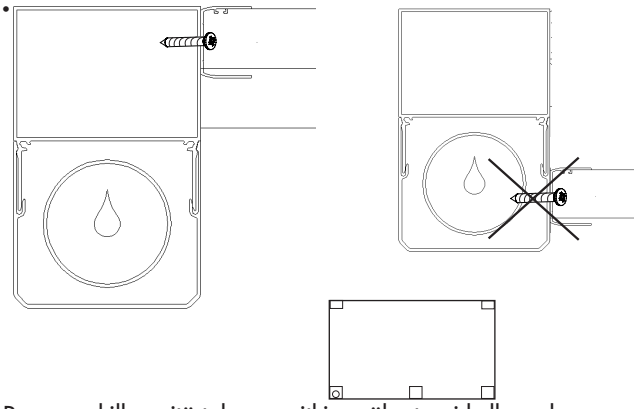

Pane merkille, mitä tolppaa pitkin syöksytorvi kulkee alas, jotta u-profiilit eivät tee reikää torveen.
Purista runsaasti saumausainetta U-profiilin taakse.

5.

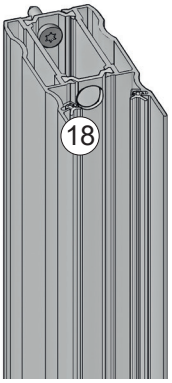

U-profiilin WG62eco/neo kiinnittämiseksi porataan ulommainen reikä 10 mm ja sisimmäinen 5 mm. Kiinnitä profiili 4,8 x 25 mm ruuvilla siten, että profiili kiinnittyy sisimmäiseen reikään.

LED-valaistuksen asentaminen alumiinirunkoon

Profiilit

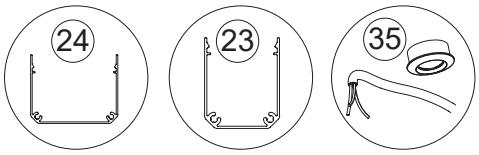

HUOM! Valaistusprofiilit asennetaan ennen kat-to-palkkien kiinnitystä etummaiseen tukiparruun. Liitä yhteen kaikki valaisimien osat samoin kuin runkoon asennettaessa varmistaaksesi niiden toi-mivuuden ennen runkoasennuksen aloittamista.

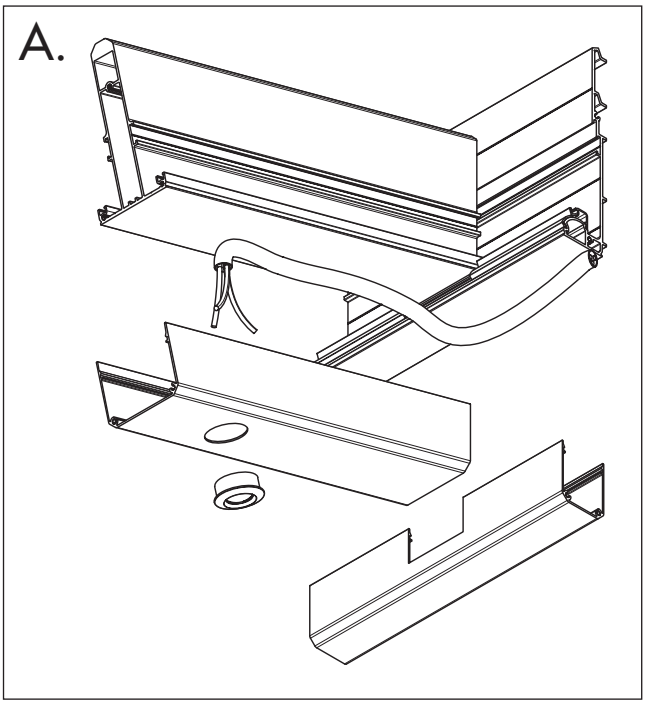

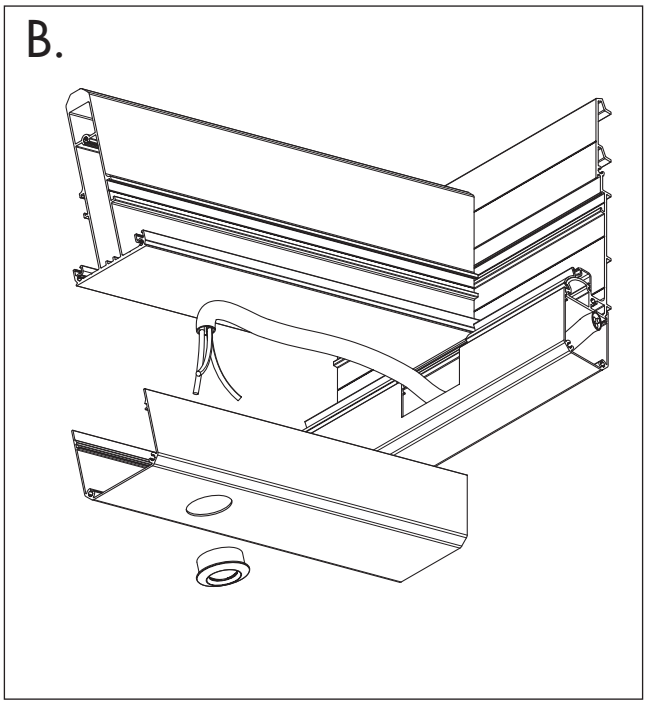

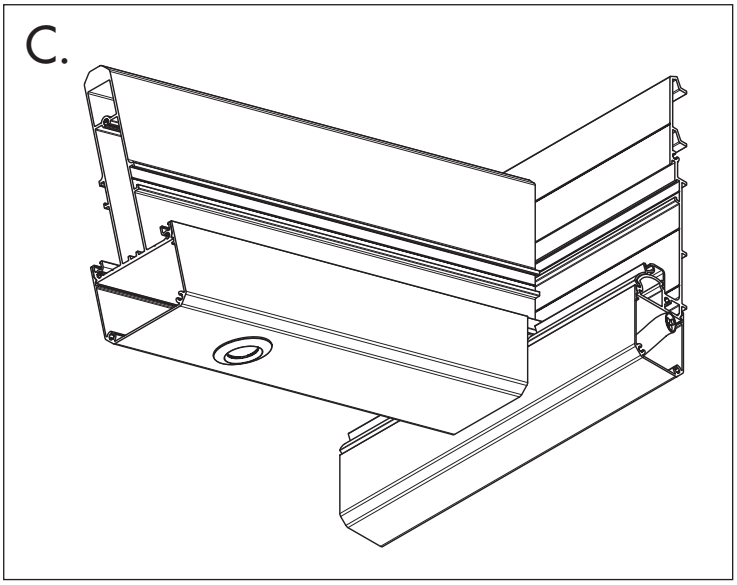

LED-valaistuksen asentaminen - Yhdistäminen

HUOM! Liitä yhteen kaikki valaisimien osat samoin kuin runkoon asennettaessa varmistaaksesi niiden toimivuuden ennen runkoasennuksen aloittamista.

Sisältö:

A. Muuntaja + kaukosäädin Art nr 6546
B. Haaroitus Art nr 6551
C. Lamppu Art nr 6545
D. Jatke Art nr 6548
E. Päätypistoke Art nr 6543

1. Asenna muuntaja takimmaiseen valaistusprofiilin. Jos muuntaja asennetaan seinään, tee pieni reikä profiilin, jotta saat vedettyä johdon läpi.
2. Liitä sitten haaroitus ensimmäiseen kattopalkkiin, johon valaisin asetetaan.
3. Tämän jälkeen liitä jatke ensimmäisen lampun kohdalle.
4. Toista kunnes kaikki ensimmäisen kattopalkin lamput on asennettu.
5. Lopeta päätypistokkeeseen.

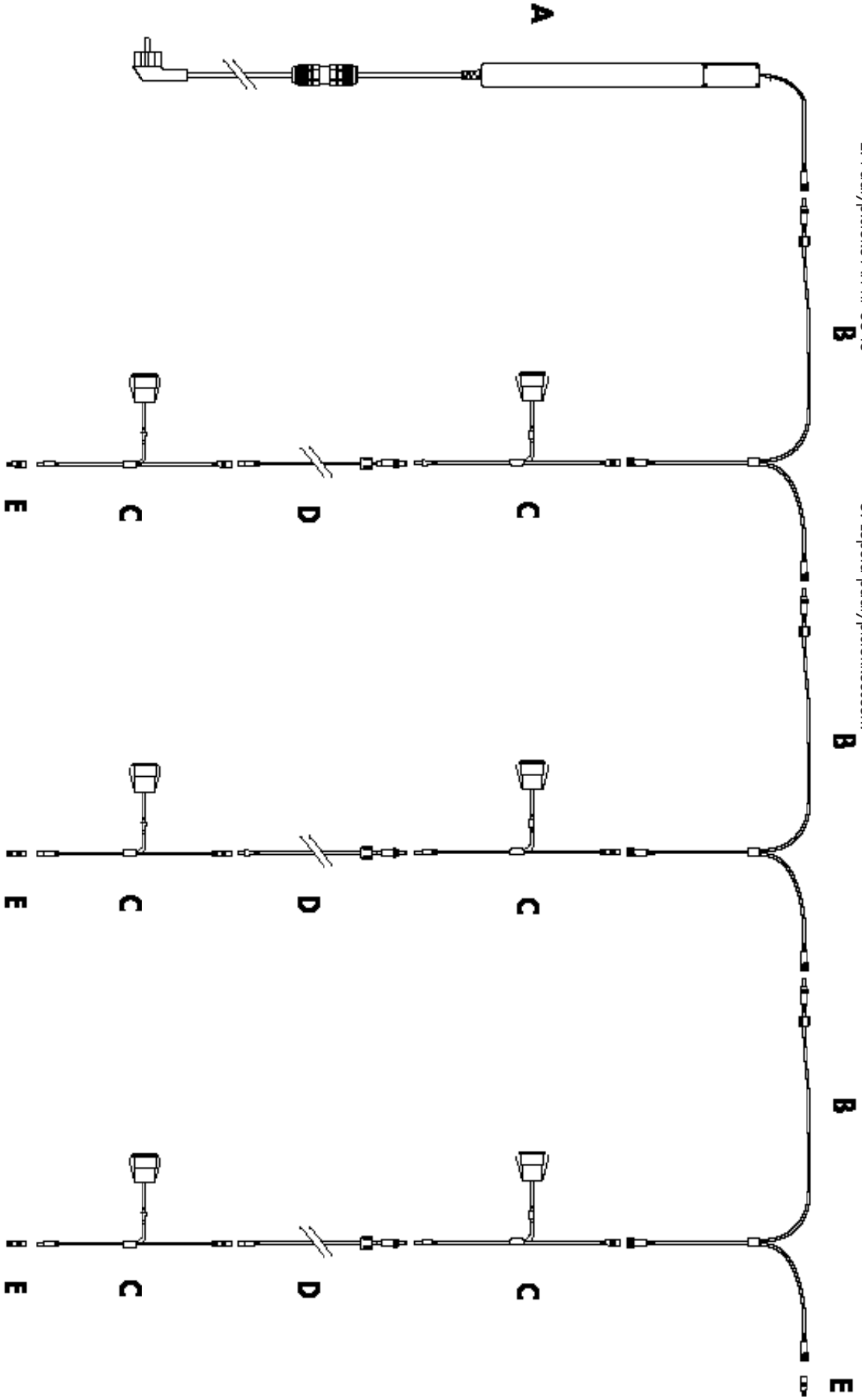

Lamelliverhon asentaminen alumiinirunkoon

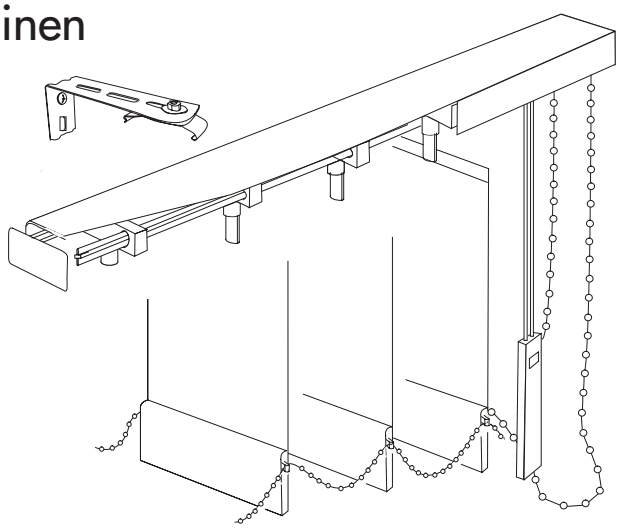

TÄRKEÄÄ TIETOA!

Jos olet valinnut alumiinirunkoosi lamelliverhon, nyt on aika asentaa se. Lamelliverhon erillisen asennusohjeen lisäksi on joitakin tärkeitä seikkoja, jotka tulee huomioida kannaketta kiinnittäessä.

HUOM! Ruuvit eivät sisälly toimitukseen. Suosittelemme käyttämään asennusruuveja 4,2 x 13 mm.

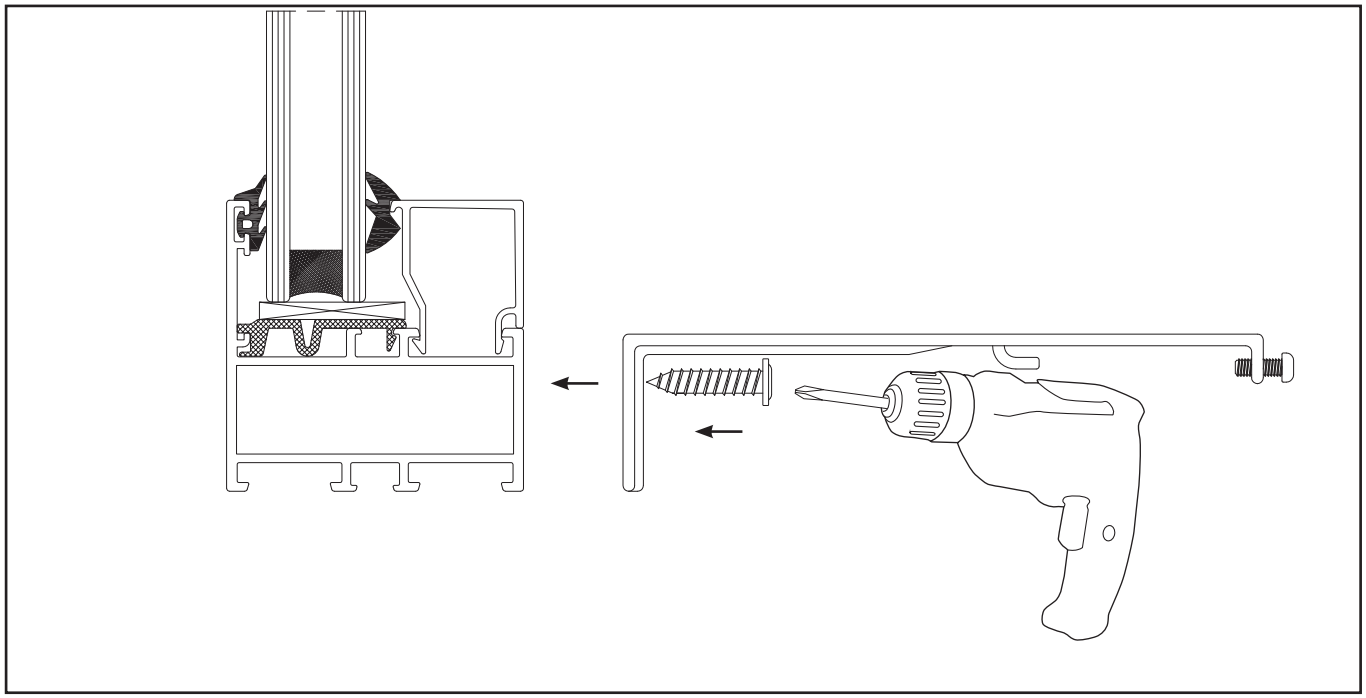

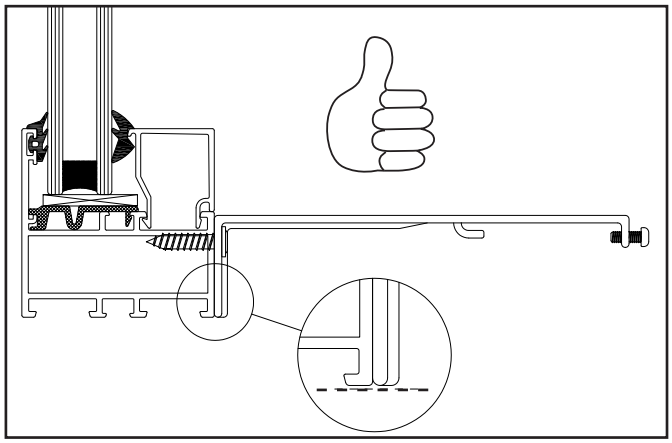

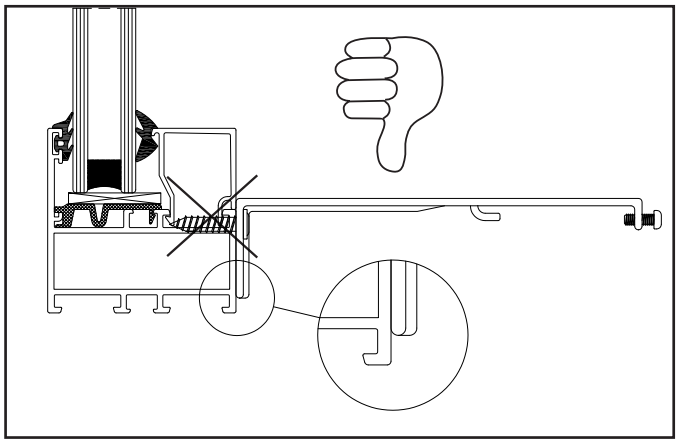

Hoito-ohjeita

Lasi

- Lasit puhdistetaan samoin kuin tavalliset lasit.
- Käytä tavallista ikkunanpesuainetta, runsaasti vettä ja pehmeää, nukkaamatonta liinaa tai kumilastaa.
- Tavalliset tahrat voi irrottaa kotitalousspriillä tai asetonilla. Sidolilla tai muulla miedolla pesuaineella voi puhdistaa muut tavalliset tahrat. Pesuaine huuhdellaan kotitalousspriillä. Pese lasi sen jälkeen normaalisti.
- Älä käytä raappaa, metalliesineitä tai teräsvillaa tahrojen poistamiseen.

Alumiiniprofiilit

- Käytä profiilien puhdistamiseen mietoa saippuaa, tiskiainet ta tai pelkkää puhdasta vettä.
- Poista lika, joka voi aiheuttaa vaurioita kiskoihin ja pyöriin.

HUOM! Välttääksenne henkilövahinkoja ja lintutörmäyksiä, suosittelemme että. esim. meidän lasikoristeet "petolintu" tai "pääsky" asennetaan kaikkiin lasipintoihin.

Tärkeää!

Poista jää ja lumi

Muista poistaa lumi ja jää lasiterassin katolta sekä pitää räystäskourut, syöksytorvet ja profiilit puhtaina jäästä ja lumesta. Jäätymisen seurauksena laajeneva jää voi esimerkiksi nostaa kattopäällysteiden osia ja aiheuttaa vuodon sekä vaurioita räystäskouruille ja syöksytorville.

Vältä kosteuden tiivistyminen

Riippumatta siitä, ovatko ruudut tavallista lasia, energialasia vai eristysmuovia, niille voi tiivistyä kosteutta. Kosteus tiivistyy, koska kylmät pinnat ja kylmä ilma tulevat aiemmin "kylläiseksi" kosteuden suhteen kuin lämpimät pinnat ja lämmin ilma. Joissakin tilanteissa kosteuden tiivistyminen voi olla kertaluontoista, mutta joissakin tilanteissa syynä ovat pitkäkestoiset kosteusongelmat. Olemme koonneet tähän yleisimpiä ongelmia ja ratkaisuehdotuksia:

Asunnosta aiheutuva kosteus

Kun terassin ovi avataan, sisältä virtaa lämmintä kosteaa ilmaa lasiterassille. Jos lasiterassin ilma on kylmempää, vesi tiivistyy kylmimmille pinnoille.
Ratkaisu: Tuuleta

Ihmisistä aiheutuva kosteus

Ihmiset luovuttavat paljon kosteutta, ja jos tilassa on useita ihmisiä, lasit voivat huurtua.
Ratkaisu: Tuuleta

Kasveista aiheutuva kosteus

Myös kasvit luovuttavat paljon kosteutta, ja jos haluaa käyttää lasiterassia yhdistettynä kasvihuoneena/lasiterassina, voi syntyä kosteusongelmia.
Ratkaisu: Mekaaninen tuuletus, esim. kylpyhuonetuulettimella tai vastaavalla.

Huono sää

Jos lyhyellä ajanjaksolla sataa paljon, ja samaan aikaan lämpötila laskee nopeasti, voi syntyä huurua.
Ei tarvittavia toimenpiteitä: Huuru katoaa säätilan muuttuessa.

Maan kosteus

Jos kosteaa maata vasten on ilmaa läpi päästävä pohja, maan kosteus pääsee lasiterassille.
Ratkaisu: Käytä sepeliä tai hiekkaa välipohjan alla. Hiekka- tai sepelikerrokseen on laitettava lisäksi muovikalvo estämään kosteuden kulkua. Vaihtoehtoisesti lattian voi tiivistää.

Betonilaatasta aiheutuva kosteus

Betonilaatan kuivuminen kokonaan kestää erittäin kauan (1- 2 vuotta olosuhteista riippuen). Sinä aikana laatta luovuttaa kosteutta, joka voi aiheuttaa huurua.
Ratkaisu: Tuuleta ja lämmitä lasiterassia, kun se on kylmä (kuivumisen nopeuttamiseksi). Älä peitä lattiaa, koska silloin kosteus ei pääse poistumaan.

Tiiviste rakennetta vasten

TÄRKEÄÄ! Asiakas ratkaisee itse kiinnityksen ja liittämisen perustusta ja julkisivua vasten. Pelti ja tiivistystarvikkeet eivät sisälly. Katso sivu 4.

Asennettaessa rannikon lähelle tai erityisen

Asennettaessa rannikon lähelle tai erityisen säälle alttiiseen paikkaan on erityisen tärkeää, että osiin asennetaan vesinokat ja suojat sadetta ja tuulta varten.

Anodisoitua alumiinia

Jos anodisoitua alumiinia käytetään ulkona, on tärkeää estää, ettei se pääse kosketukseen kostean sementin tai laastin kanssa rakentamisen aikana, koska nämä materiaalit sisältävät kalkkia ja ovat kosteina emäksisiä.